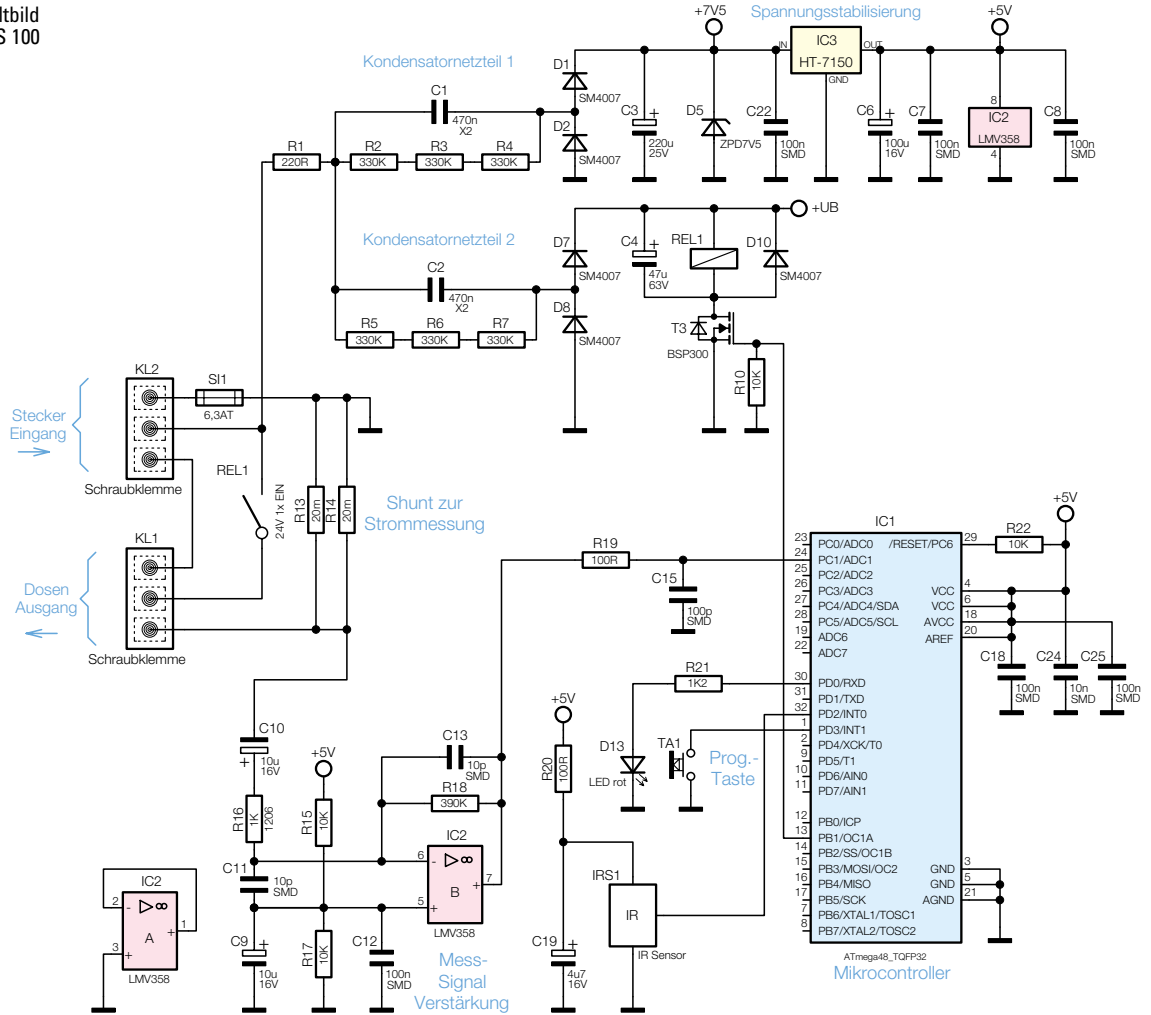**Bild 3**: Schaltbild des PS 100