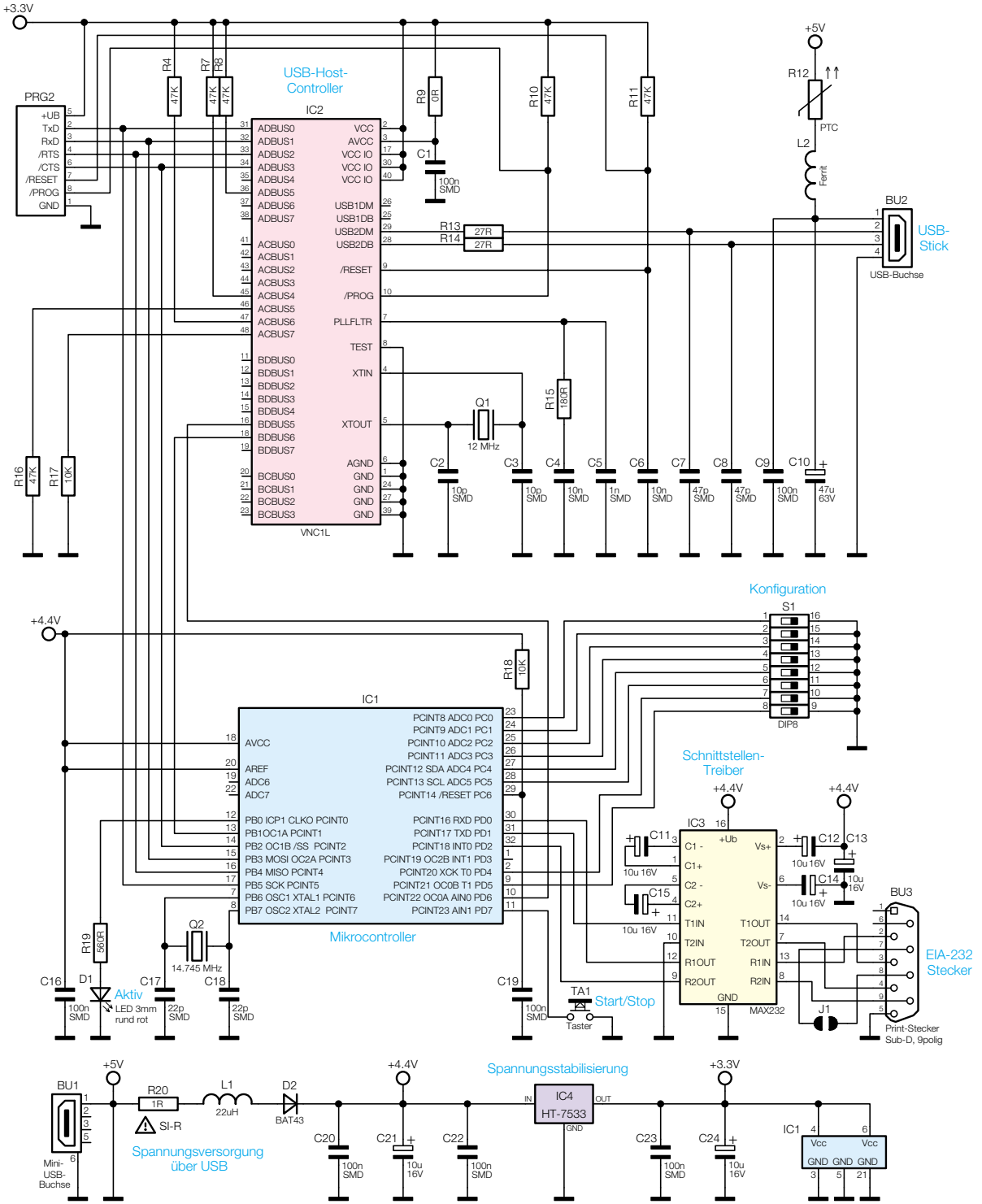

Bild 4: Das Schaltbild des SDU 1