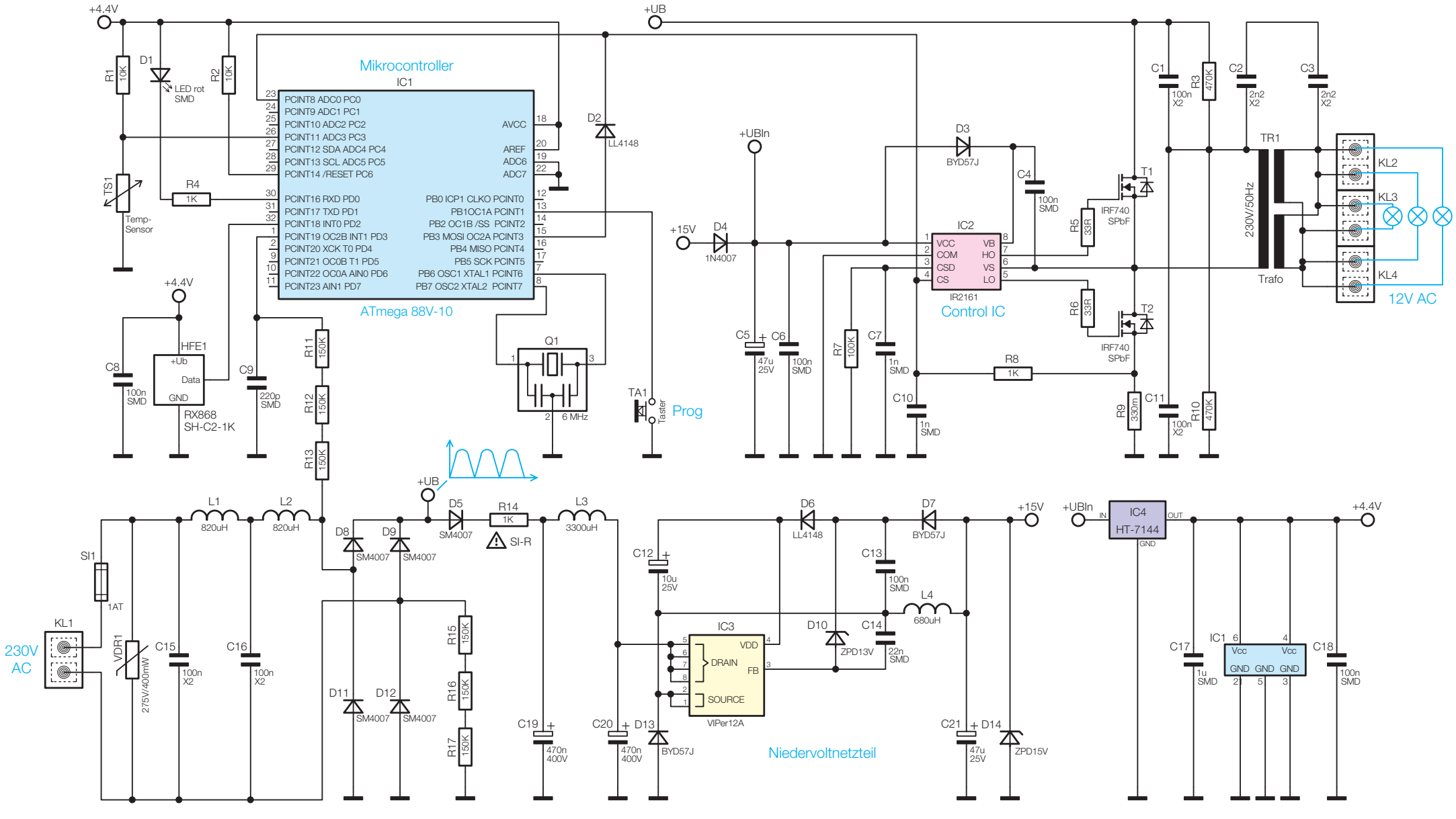

Bild 1: Schaltbild