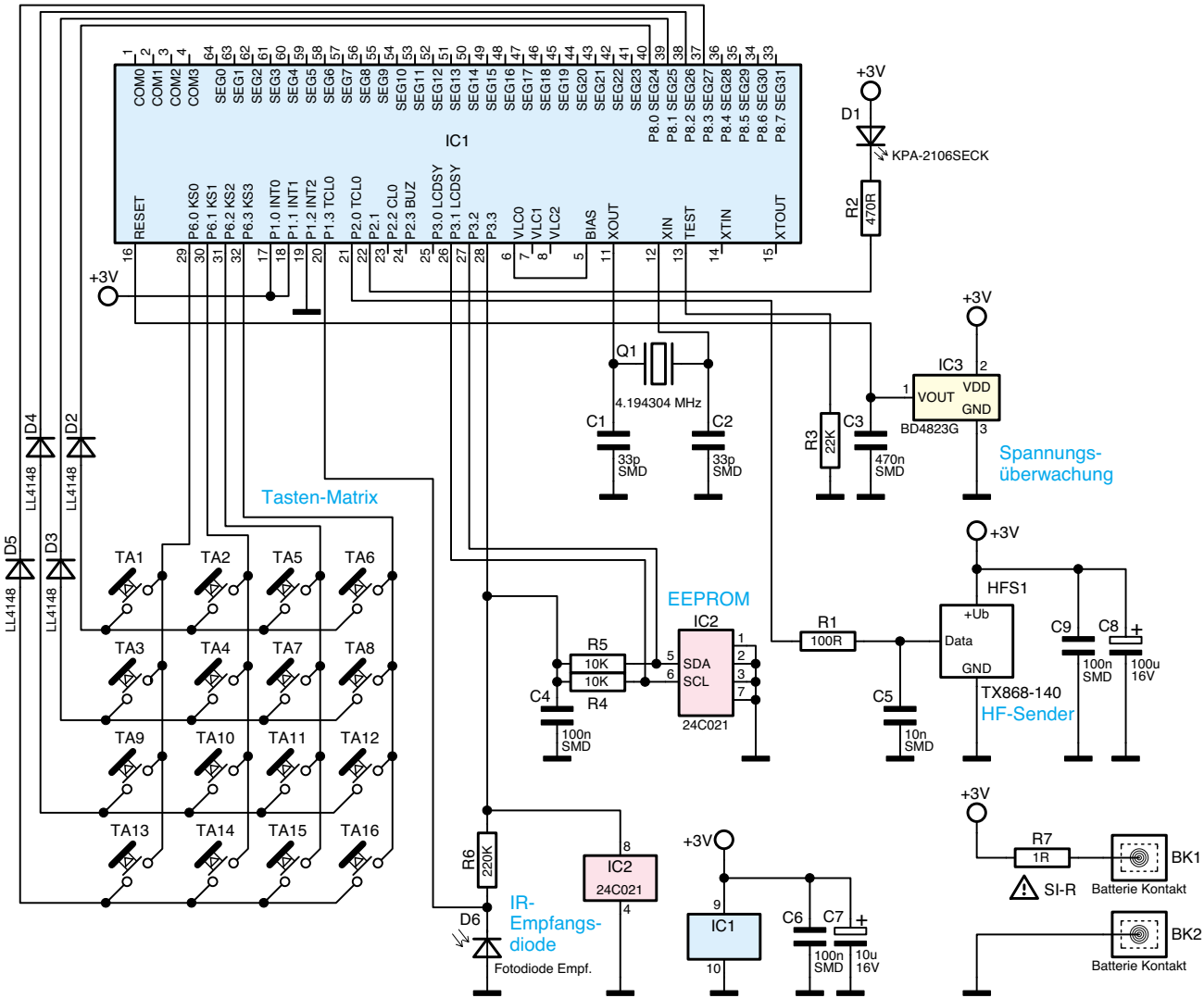

Bild 1: Das Schaltbild der FS20 S16