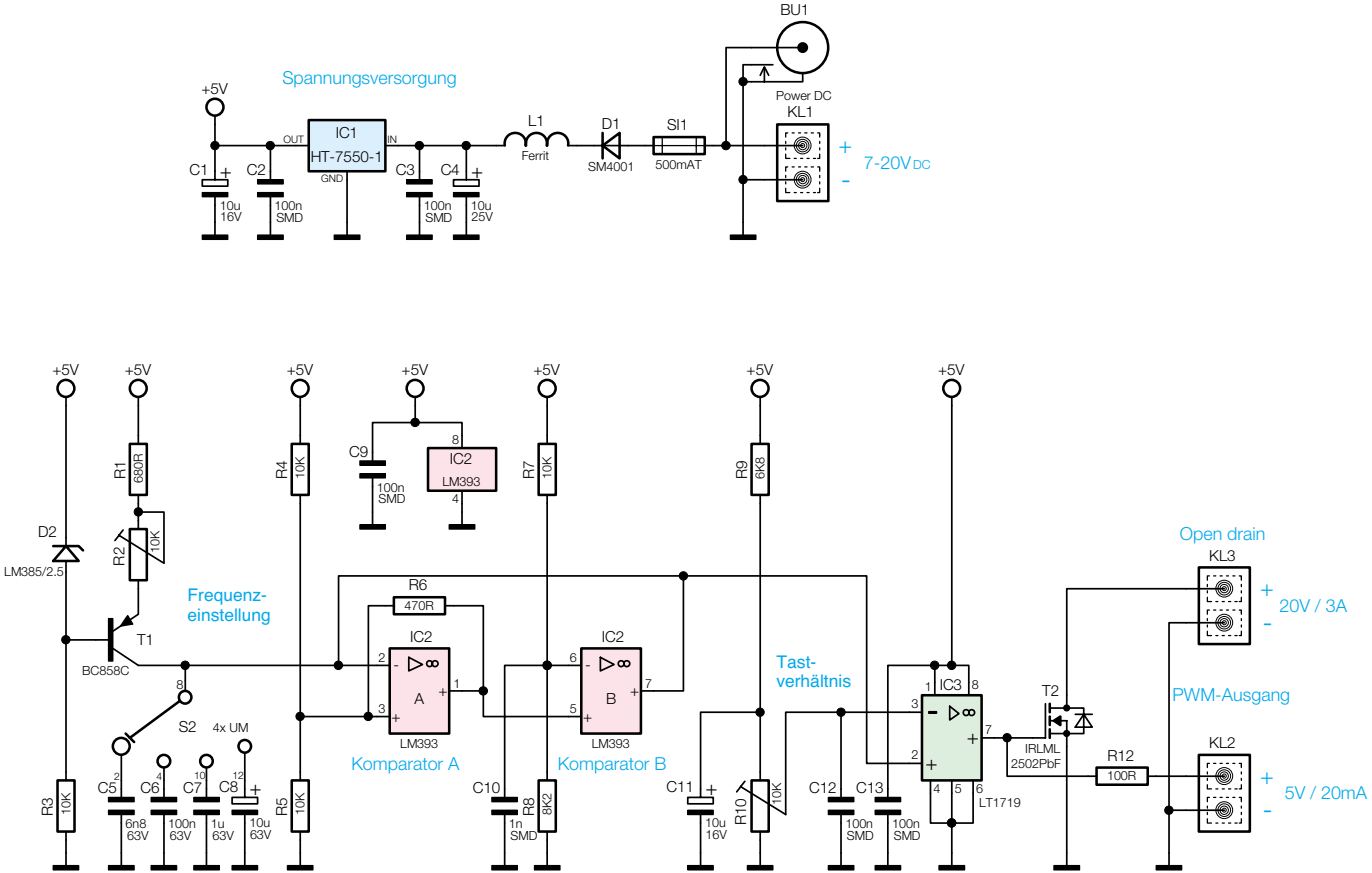

Bild 4: Die Schaltung des Pulsweiten-Modulators