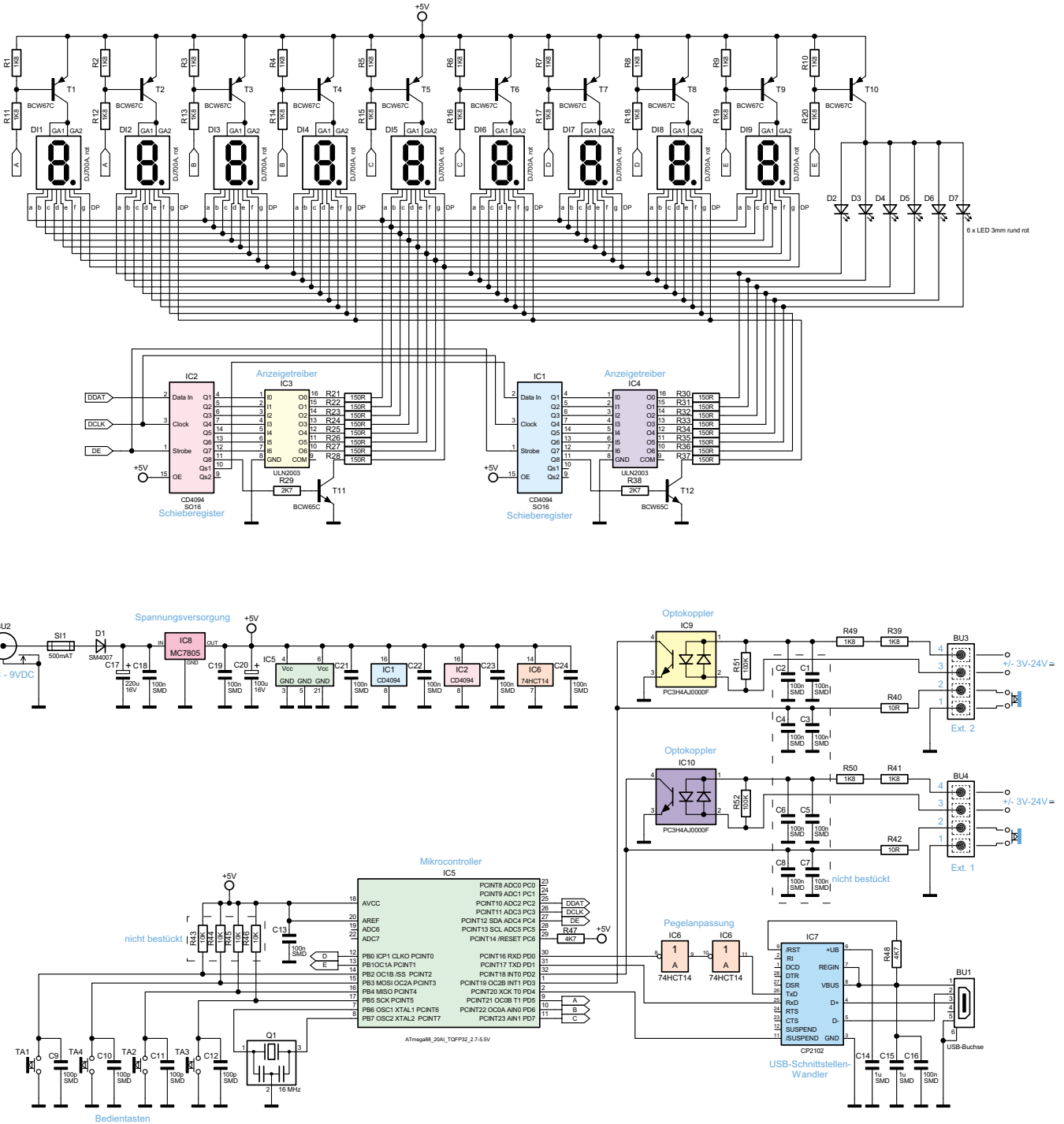

Bild 1: Das Schaltbild der LED-Stoppuhr LSU 100