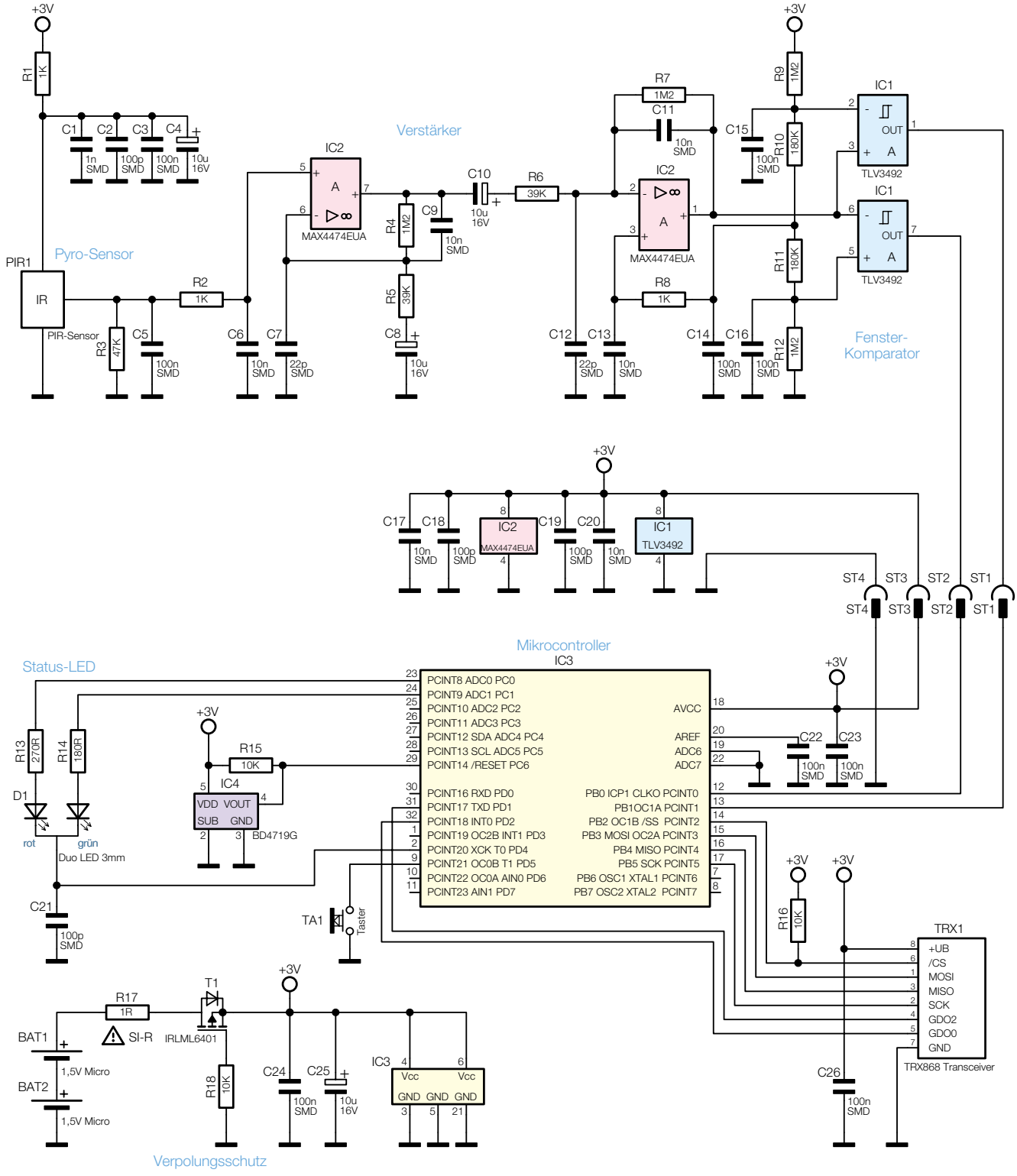

Bild 4: Die Schaltung des HM-Sen-MDIR-SM