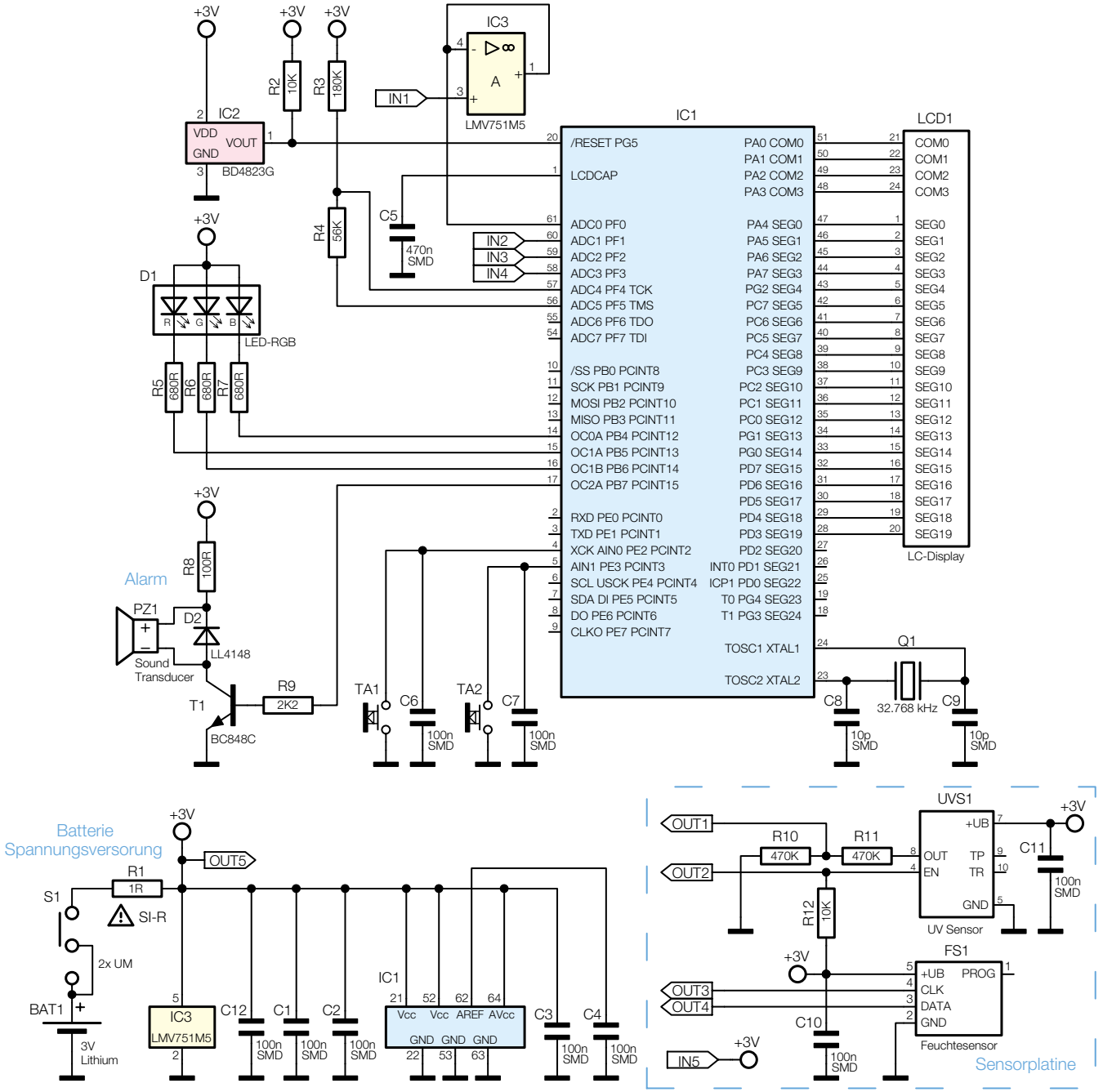

Bild 4: Das Schaltbild des UV-Index-Anzeigegerätes