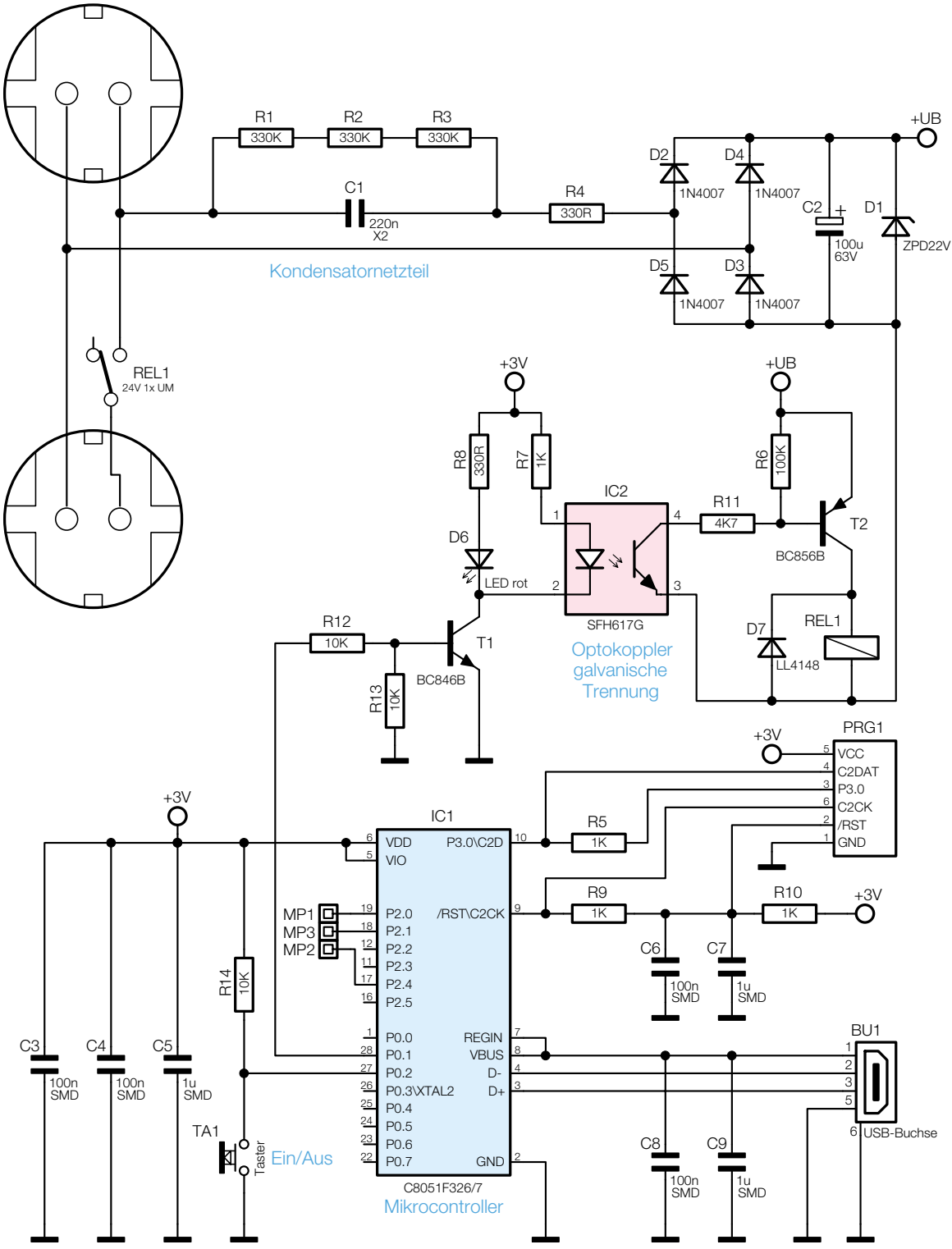

Bild 2: Das Schaltbild des USB-SI1