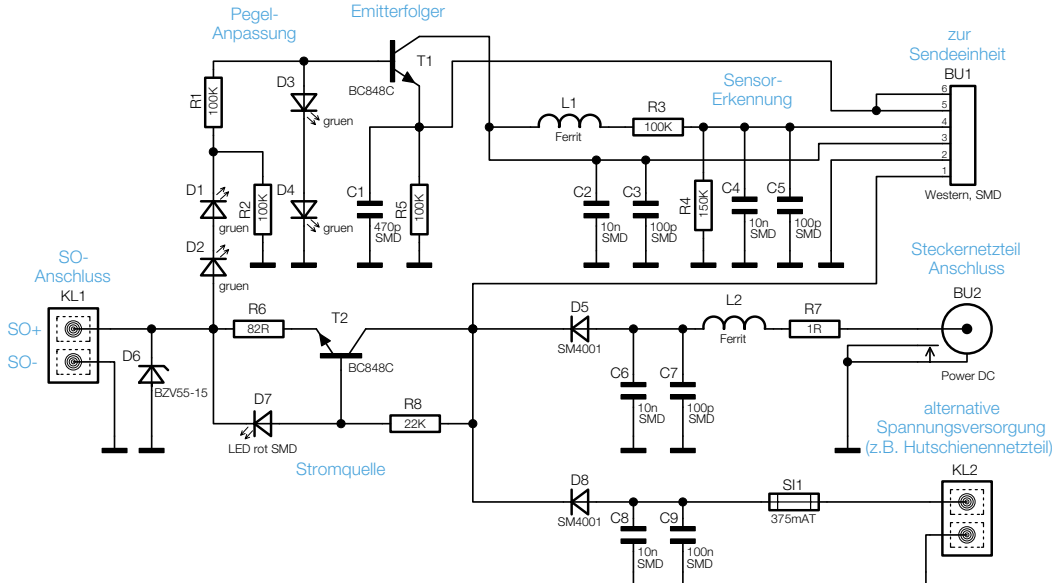

Bild 2:
Schaltung des
ESA 1000 WZ-SO