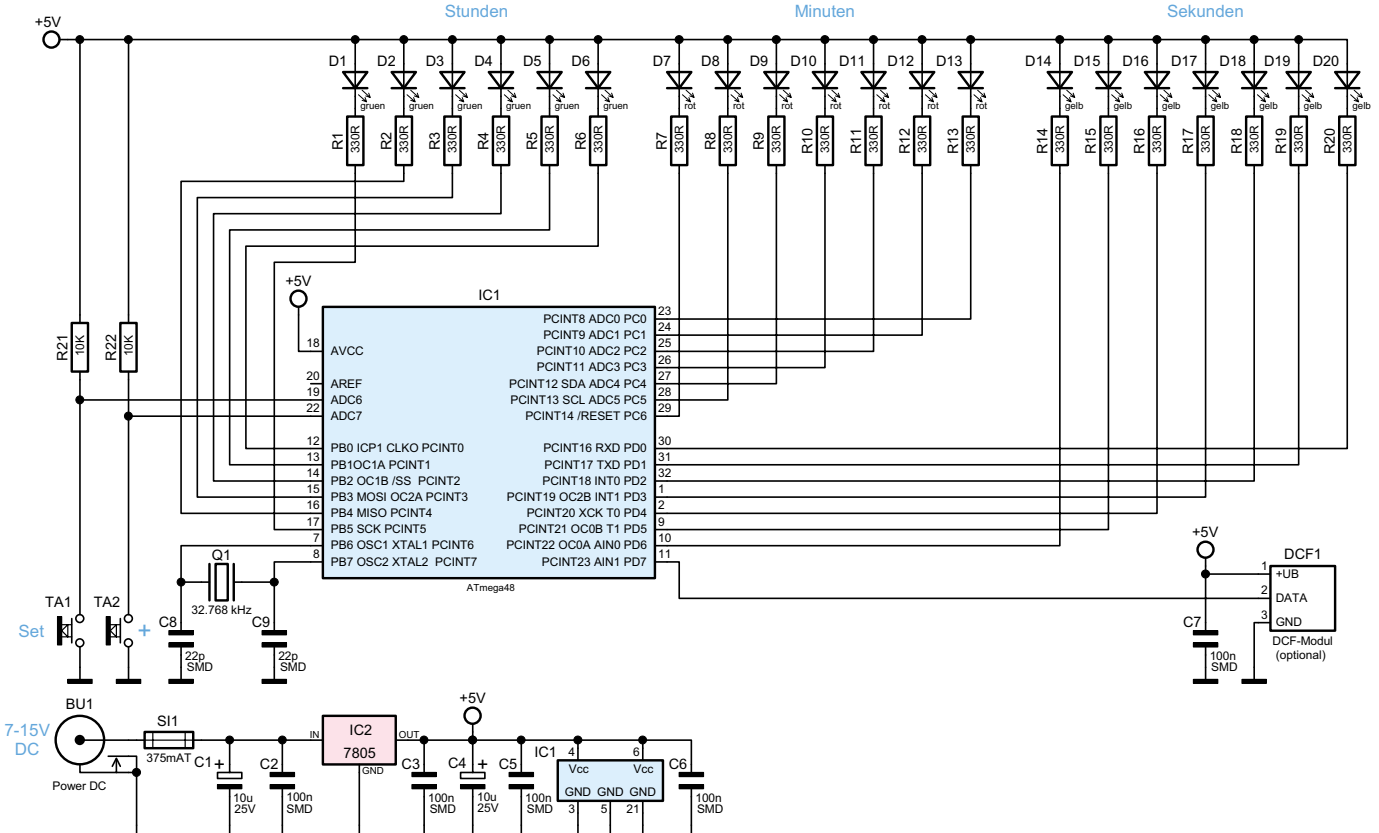

Bild 4: Die Schaltung der ELV-Binär-Uhr. Herzstück ist ein AVR-Controller.