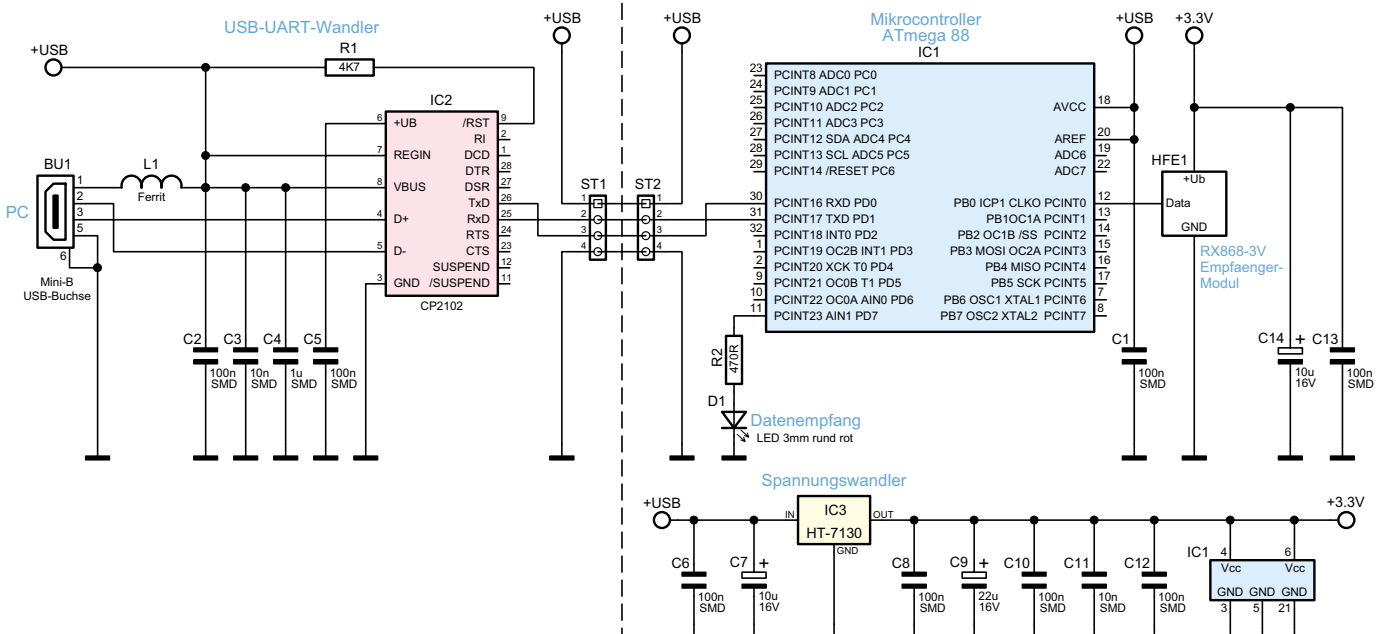

Bild 3: Die Schaltung des Wetterdatenempfängers