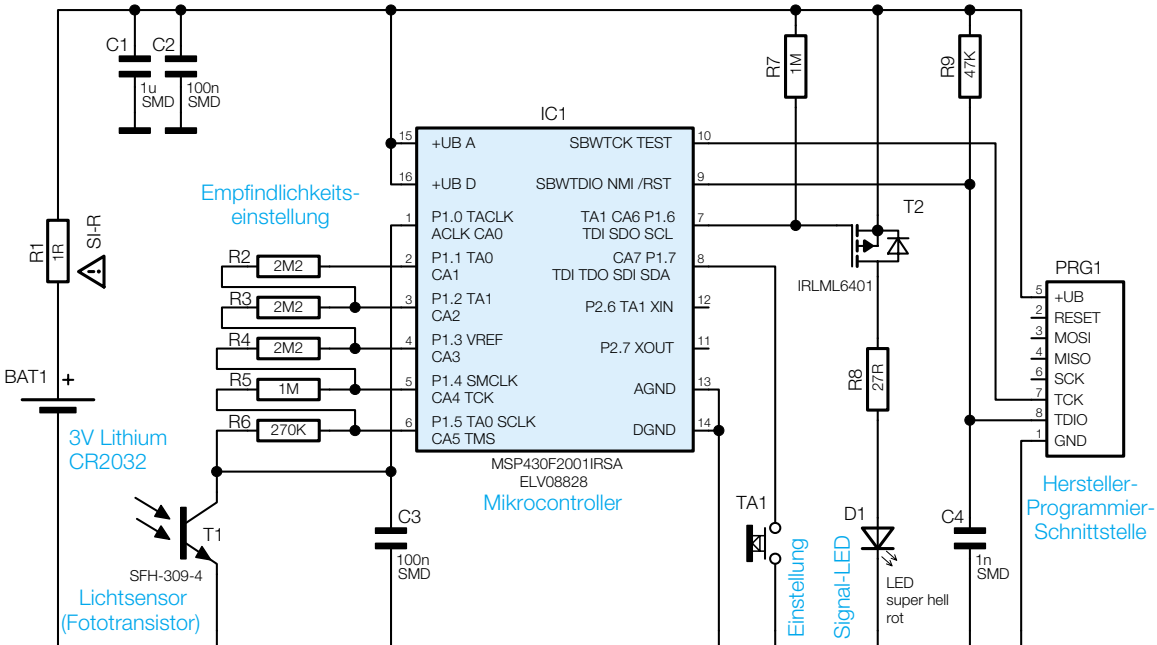


**Bild 6**: Das Schaltbild des aktiven Katzenauges AKA 100