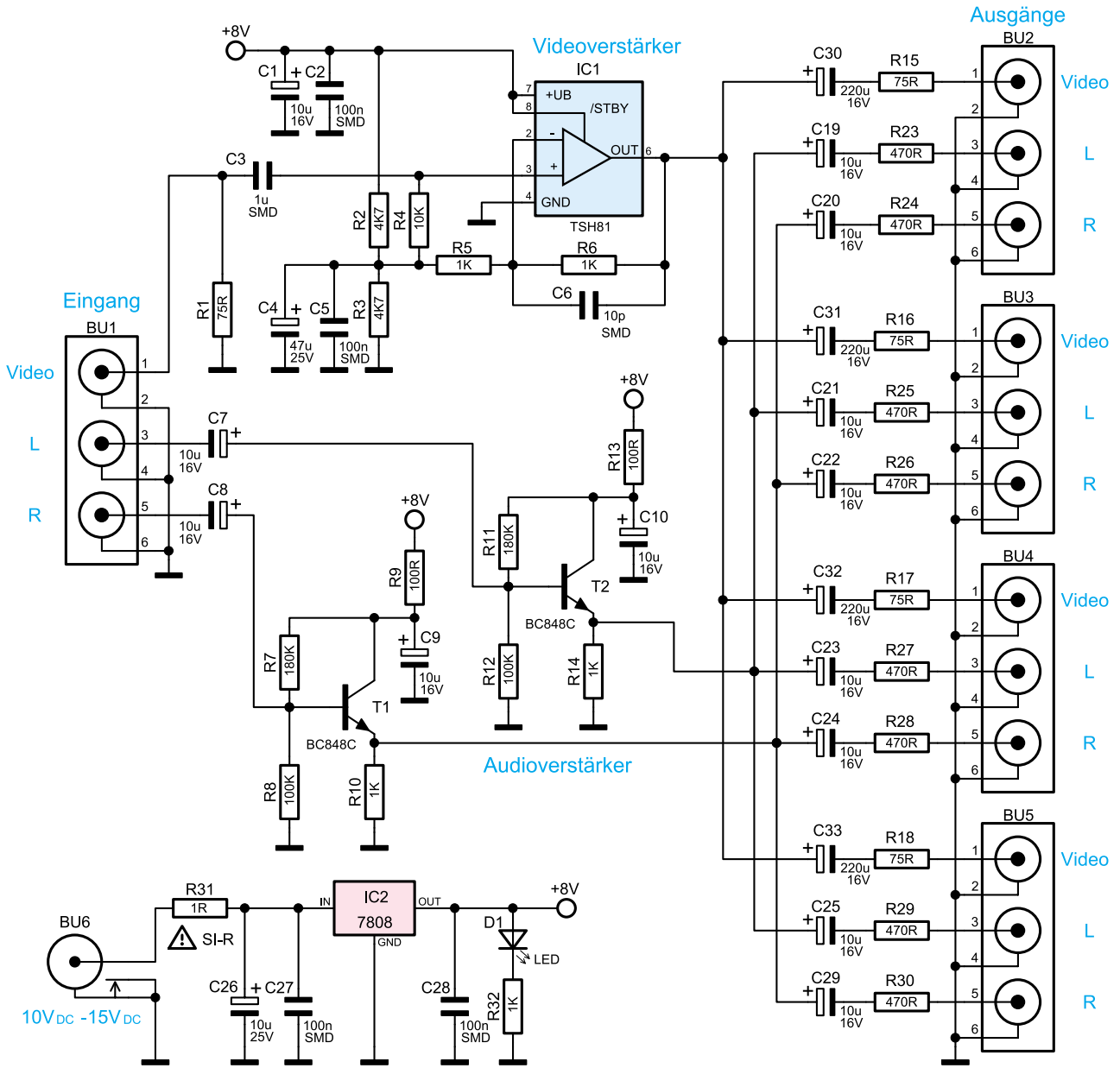

Bild 1: Das Schaltbild des AVV4