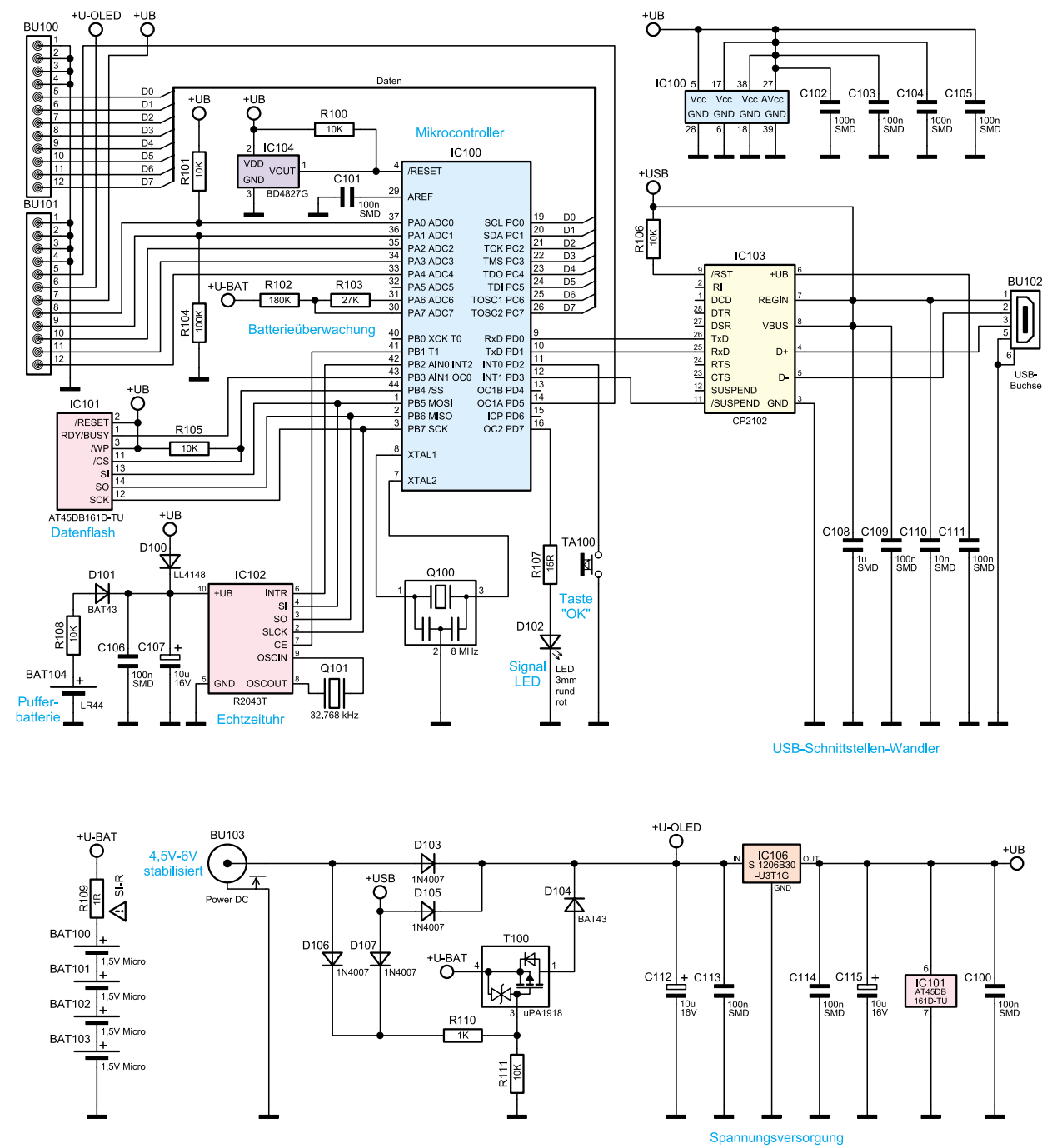

Bild 4: Oben das Schaltbild des UTK 100, unten die Stromversorgung

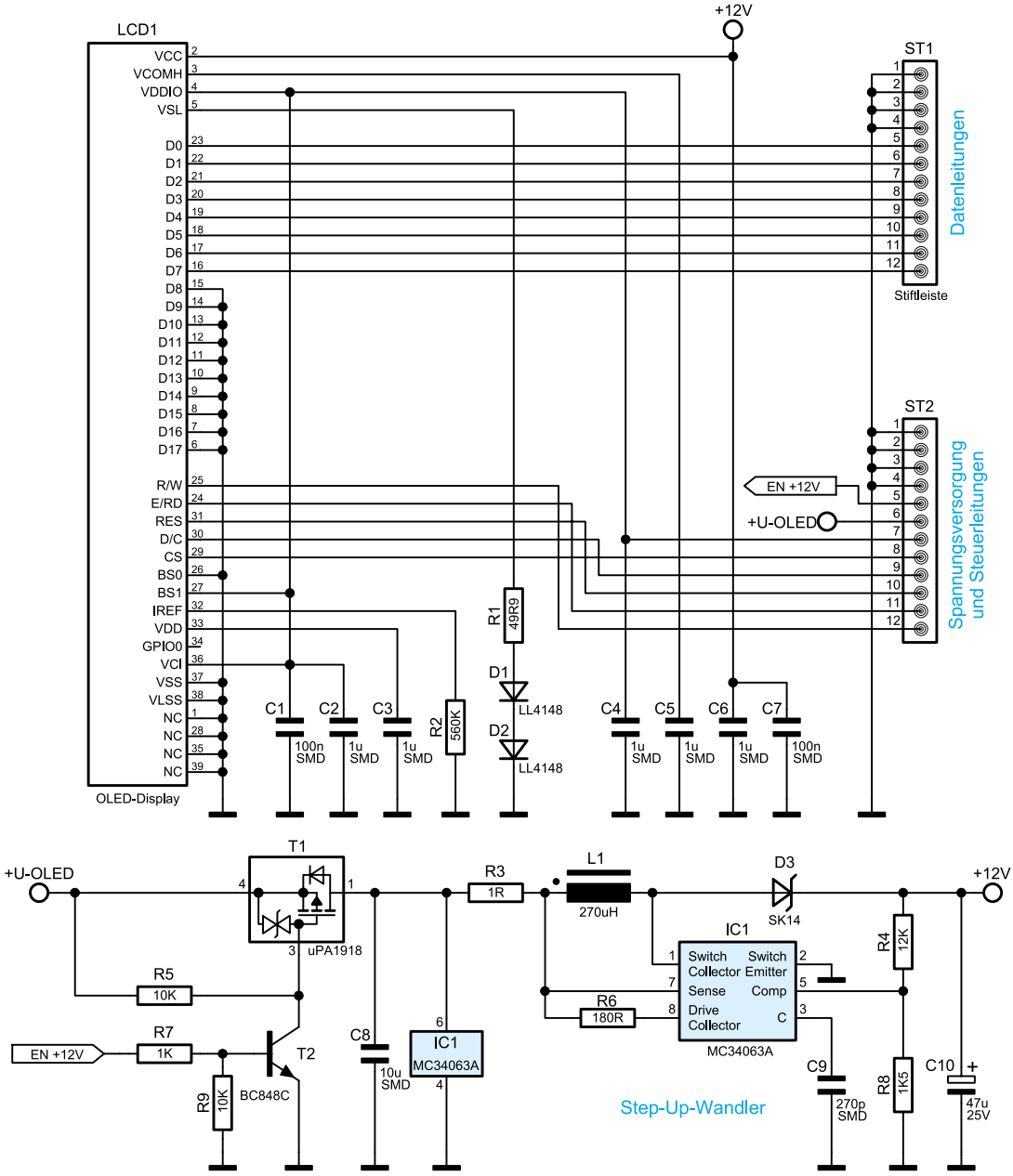

Bild 5: Das Schaltbild der Displayplatine