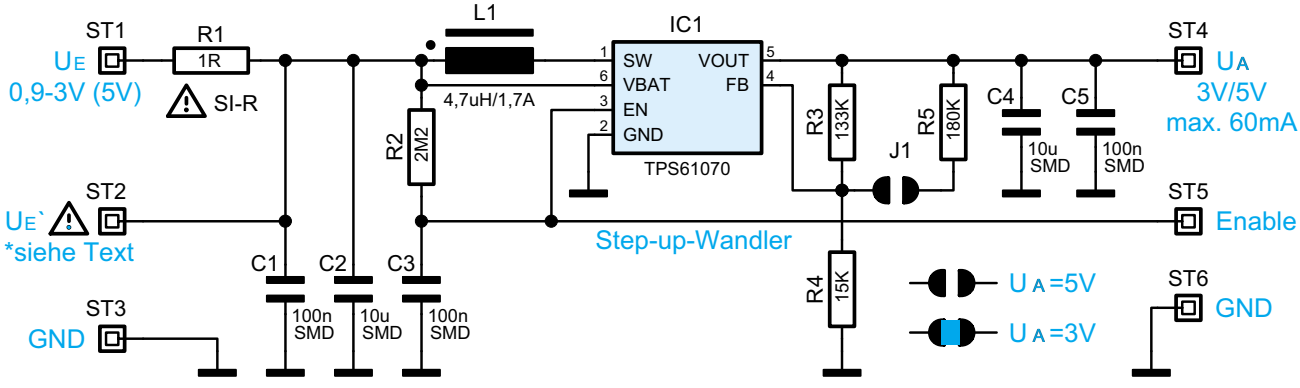

Bild 1: Schaltbild des Spannungswandlers