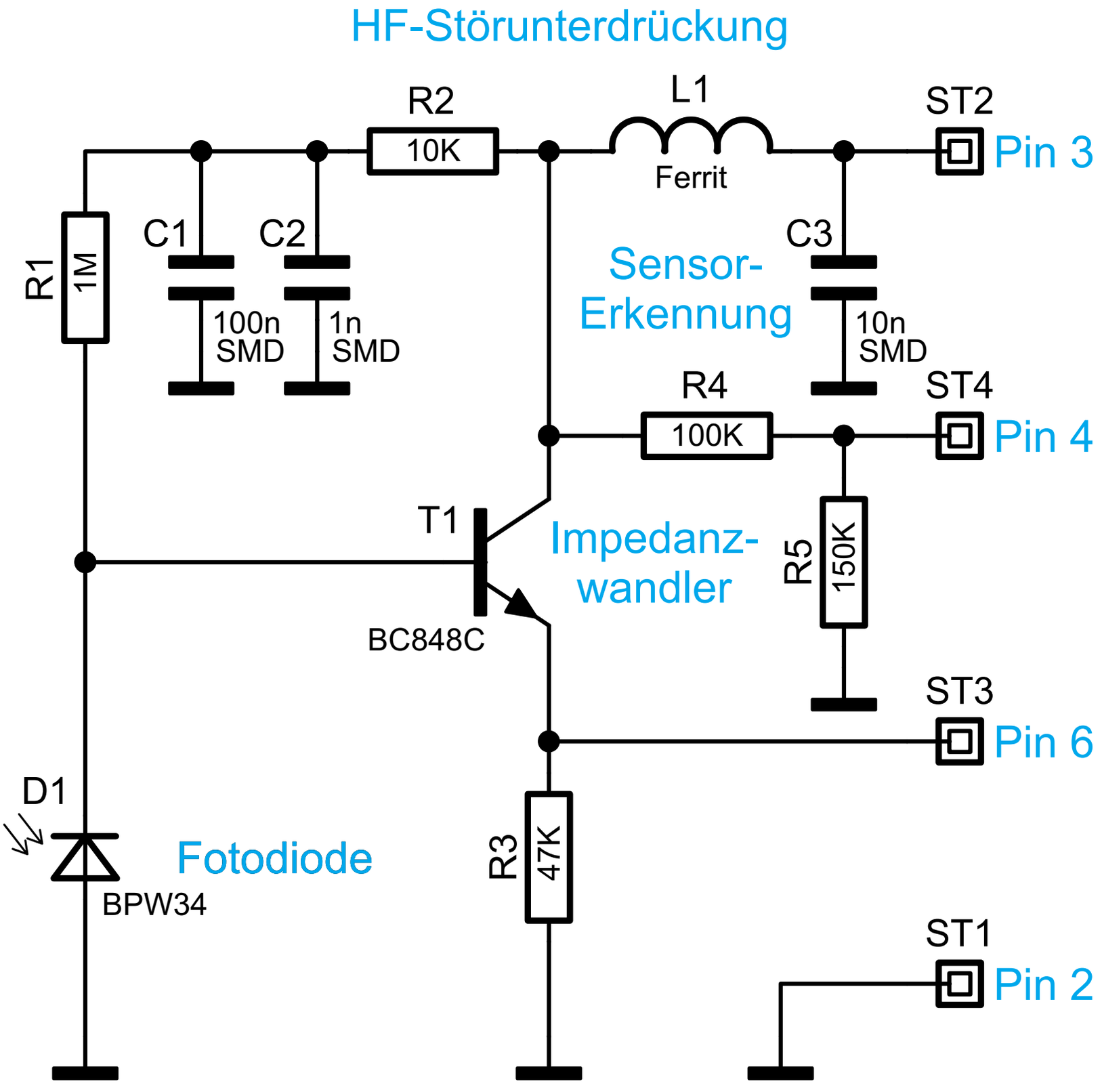

Bild 2: Schaltbild des ESA1000WZ-LED