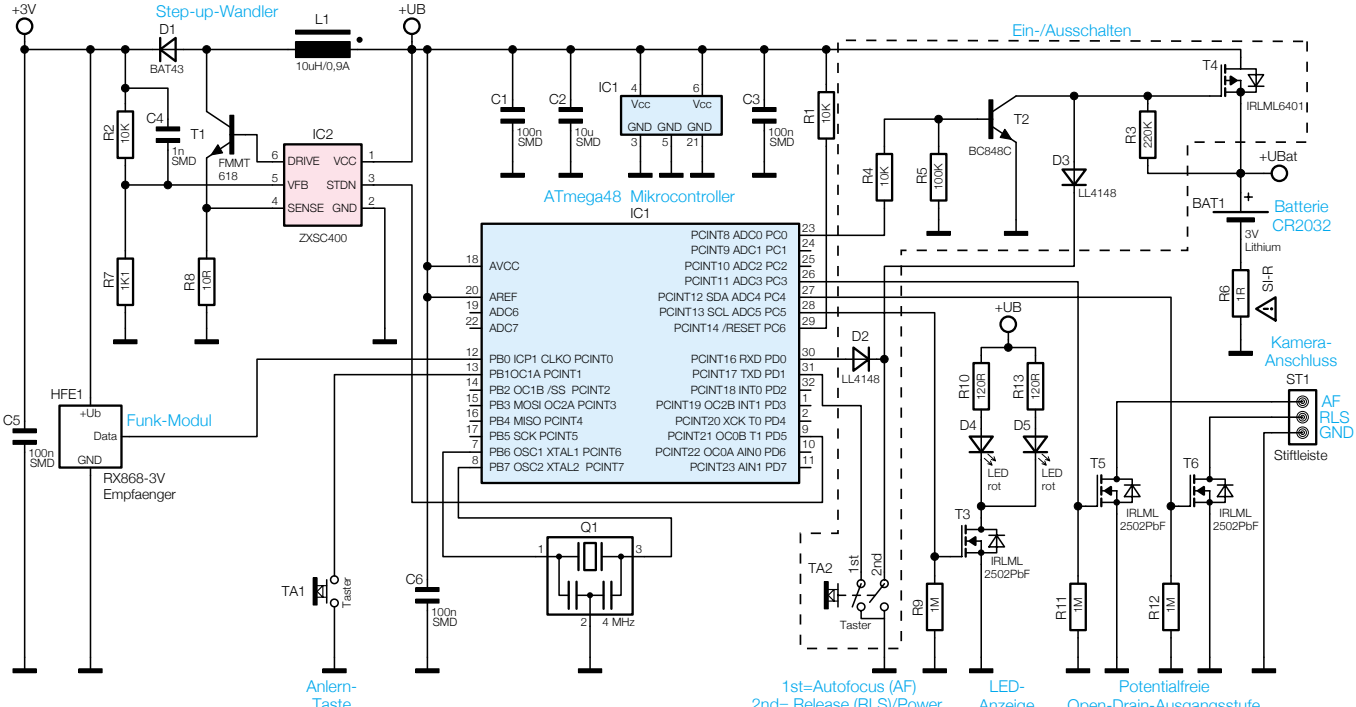

Bild 13: Das Schaltbild des FS20 FA