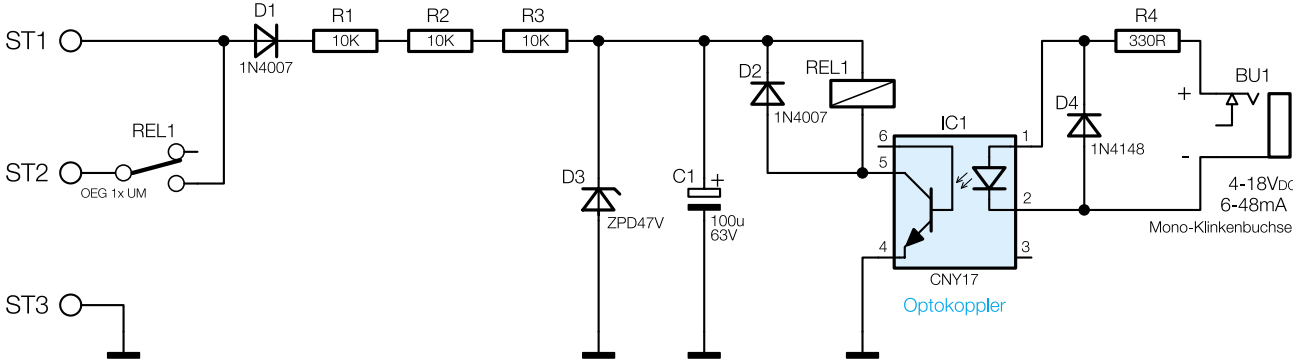

Bild 1: Schaltbild des 230-V-Schaltinterfaces SI 230-2