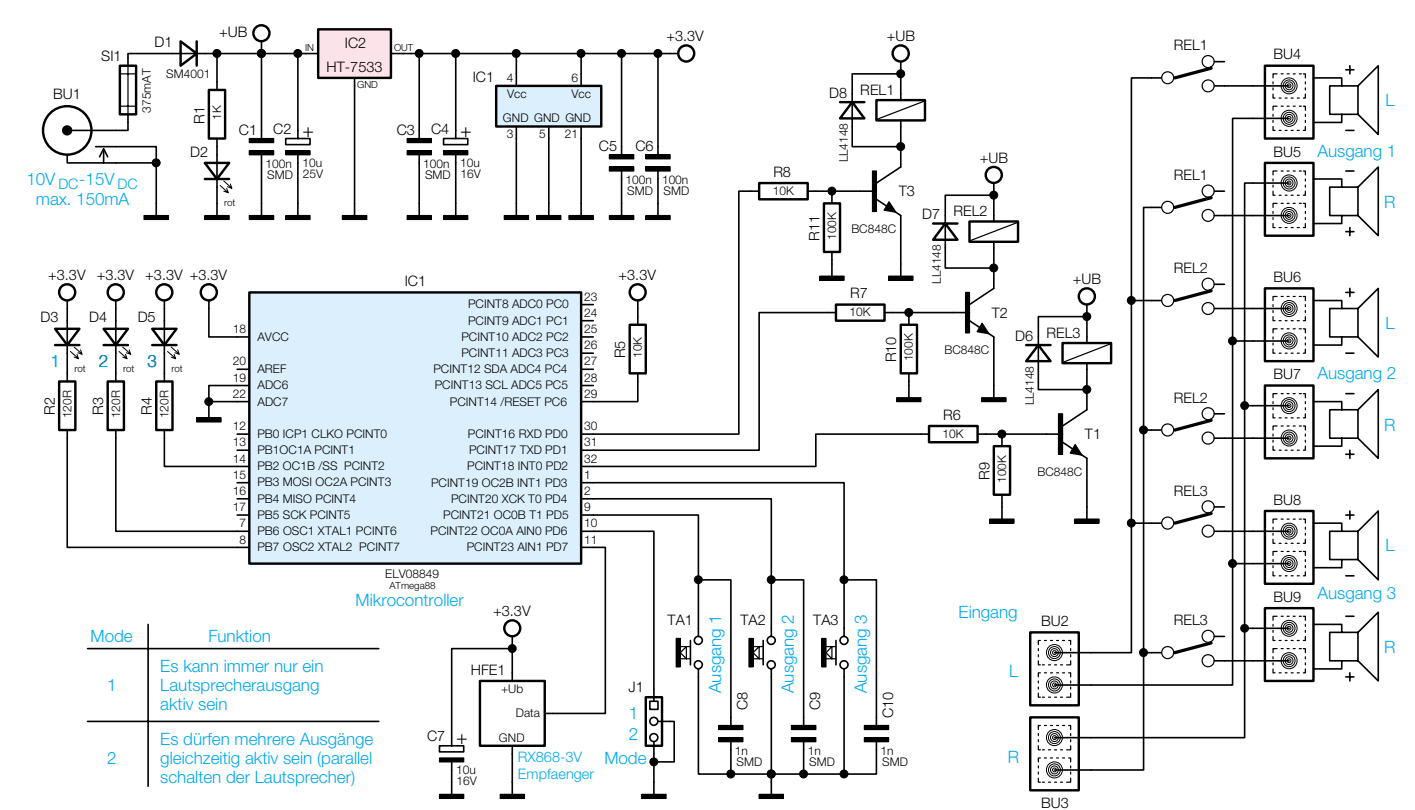

Mode	Funktion
1	Es kann immer nur ein Lautsprecherausgang aktiv sein
2	Es dürfen mehrere Ausgänge gleichzeitig aktiv sein (parallel schalten der Lautsprecher)

Bild 3: Die Schaltung des FS20-Lautsprecherumschalters