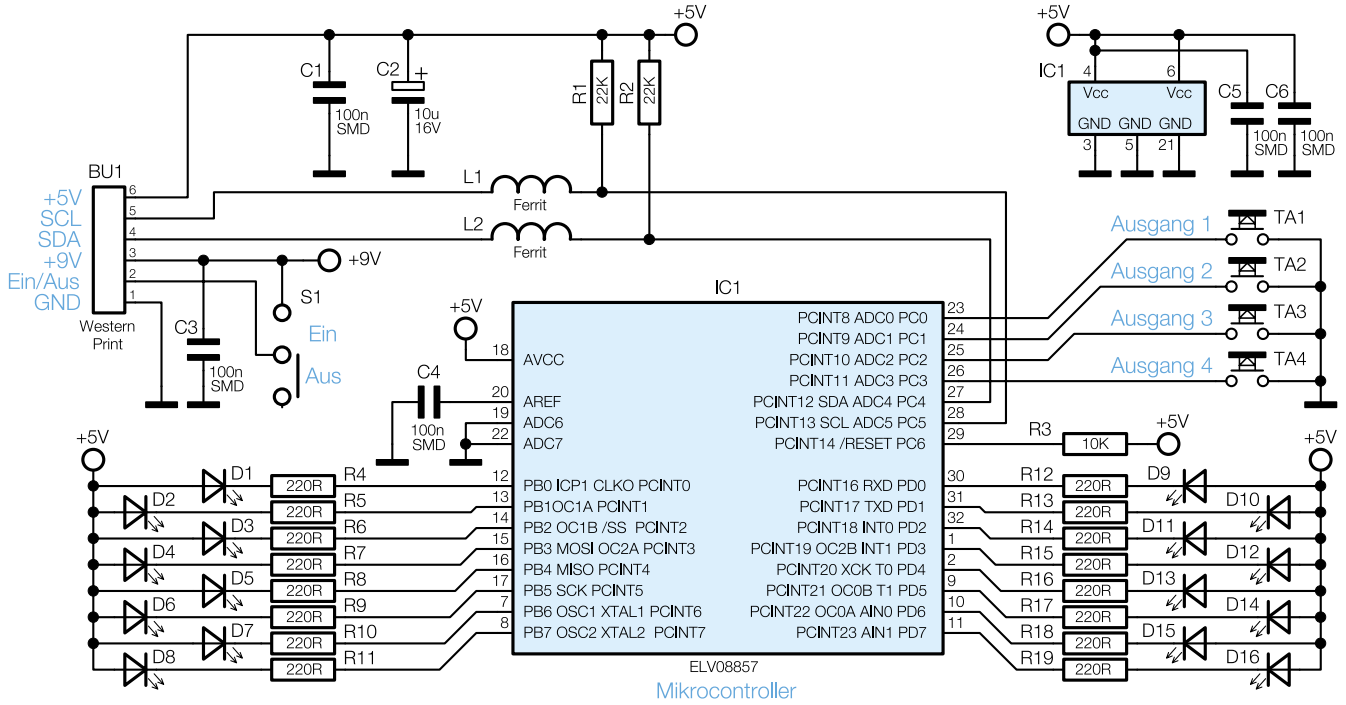

Bild 4: Das Schaltbild des Bedienteils. Die Steuerung der Verteilmatrix erfolgt leitungssparend über den I²C-Bus.