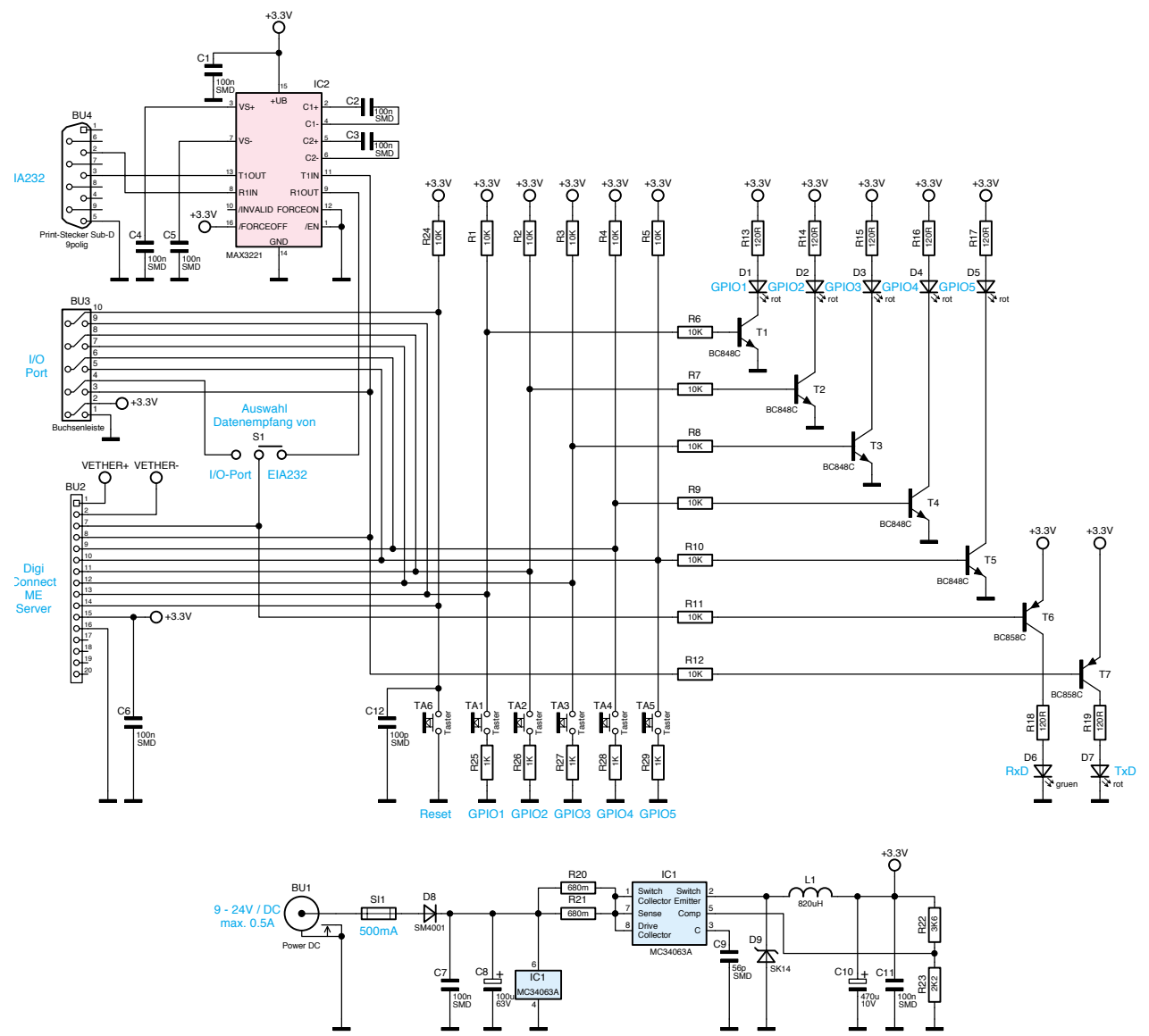

Bild 10: Das Schaltbild des WSEB1