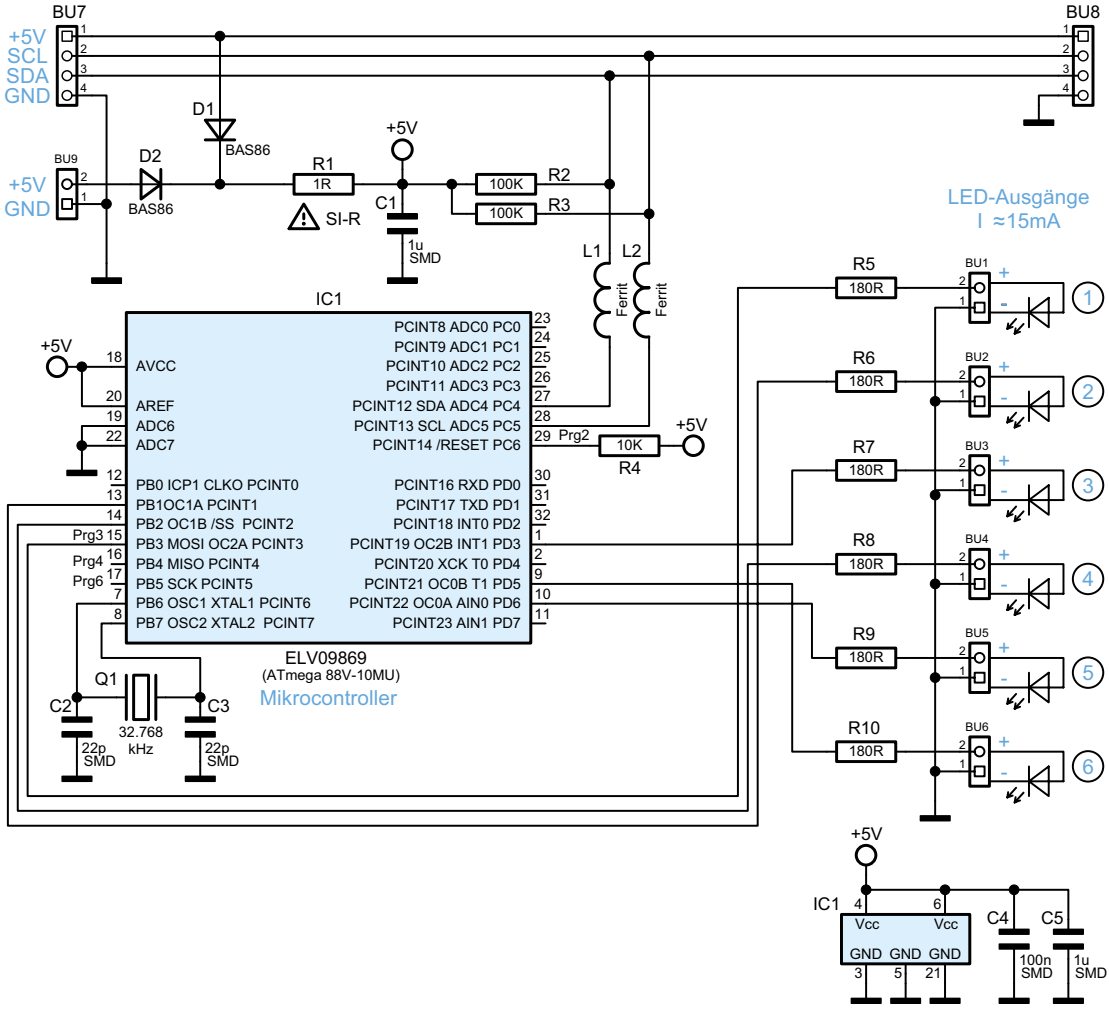

Bild 5: Das Schaltbild des Lichtbus-Moduls