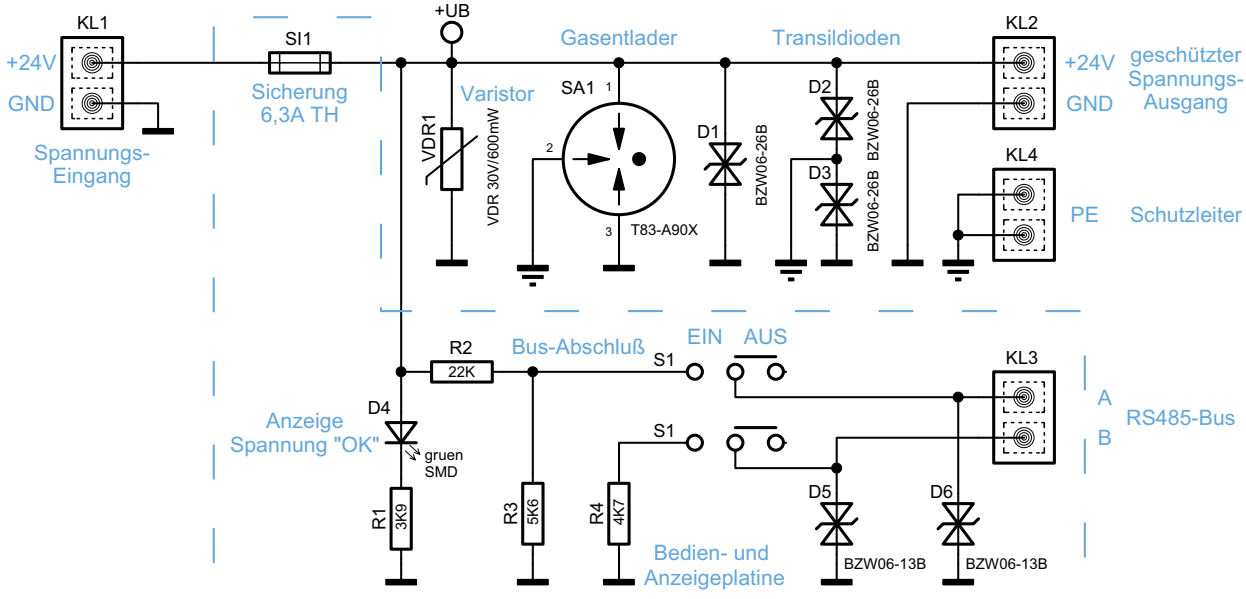

Bild 7: Die Schaltung des Überspannungsschutzgerätes.