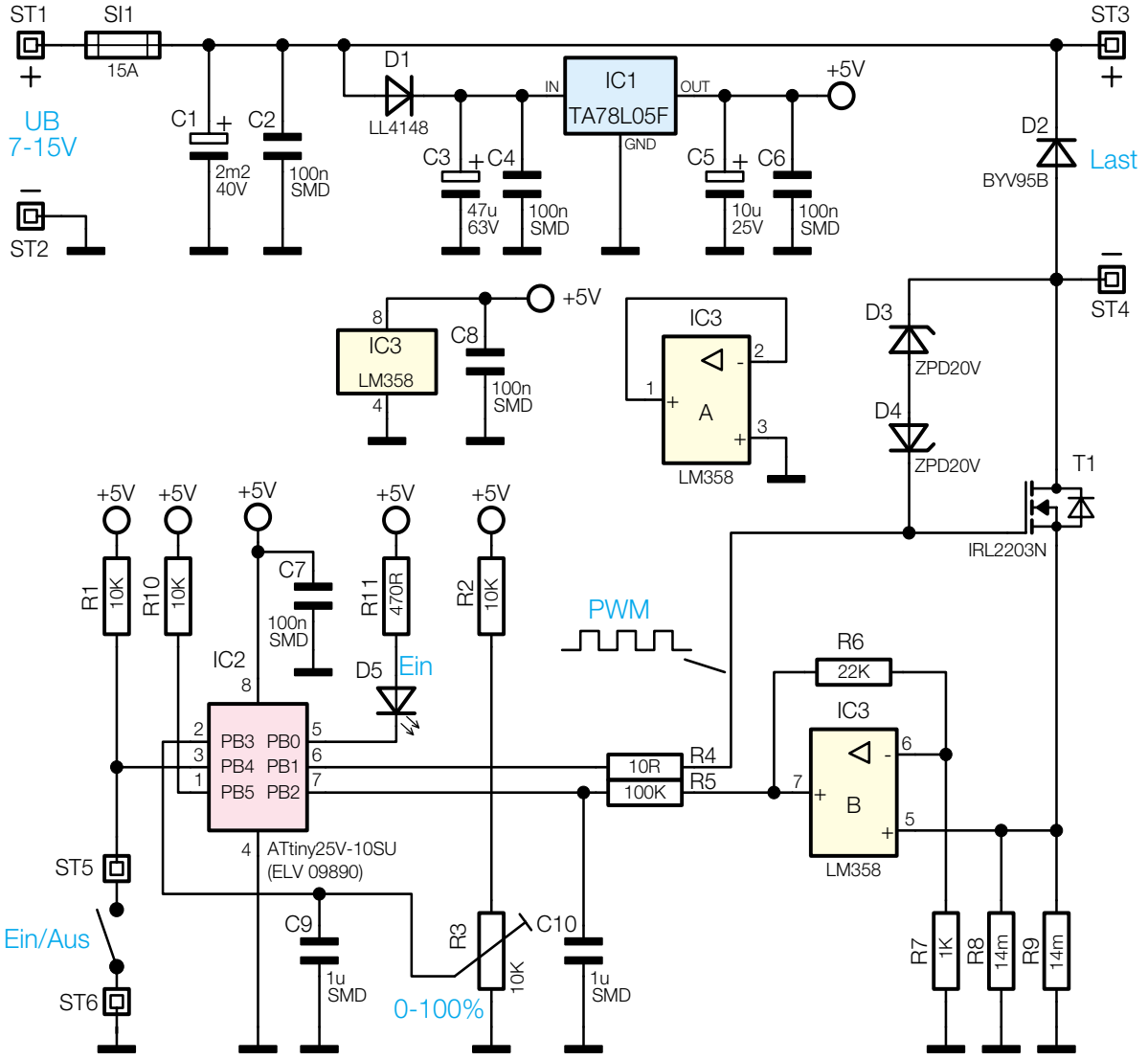

Bild 2: Die Schaltung des Pulsweiten-Modulators