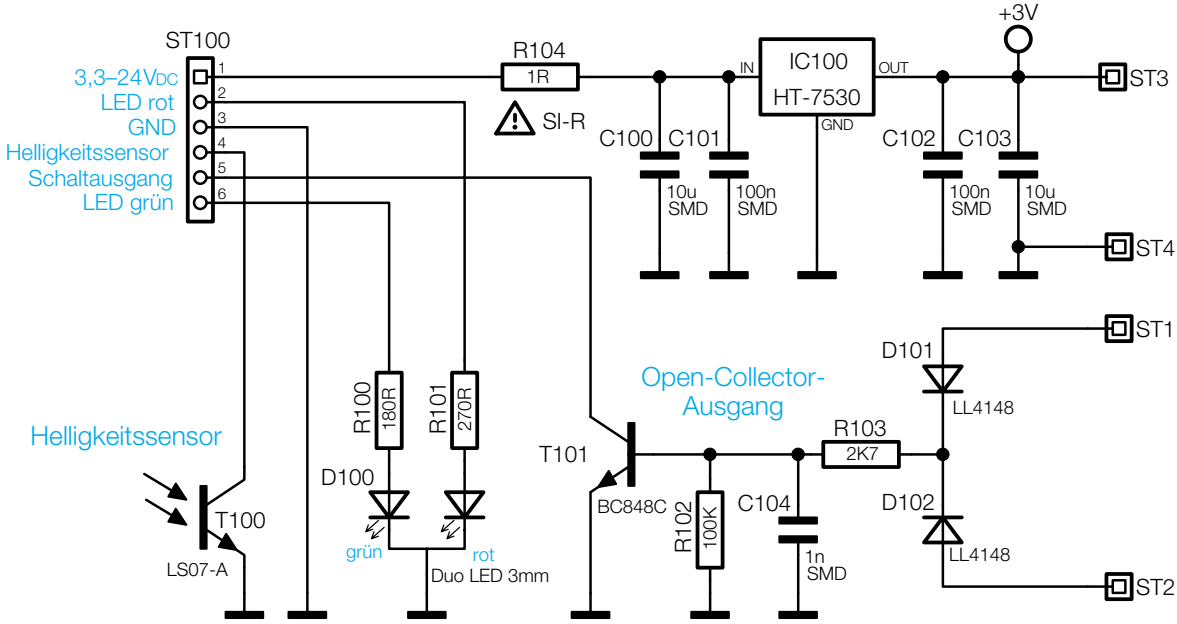

Bild 6: Die Schaltung der Anschlussplatine