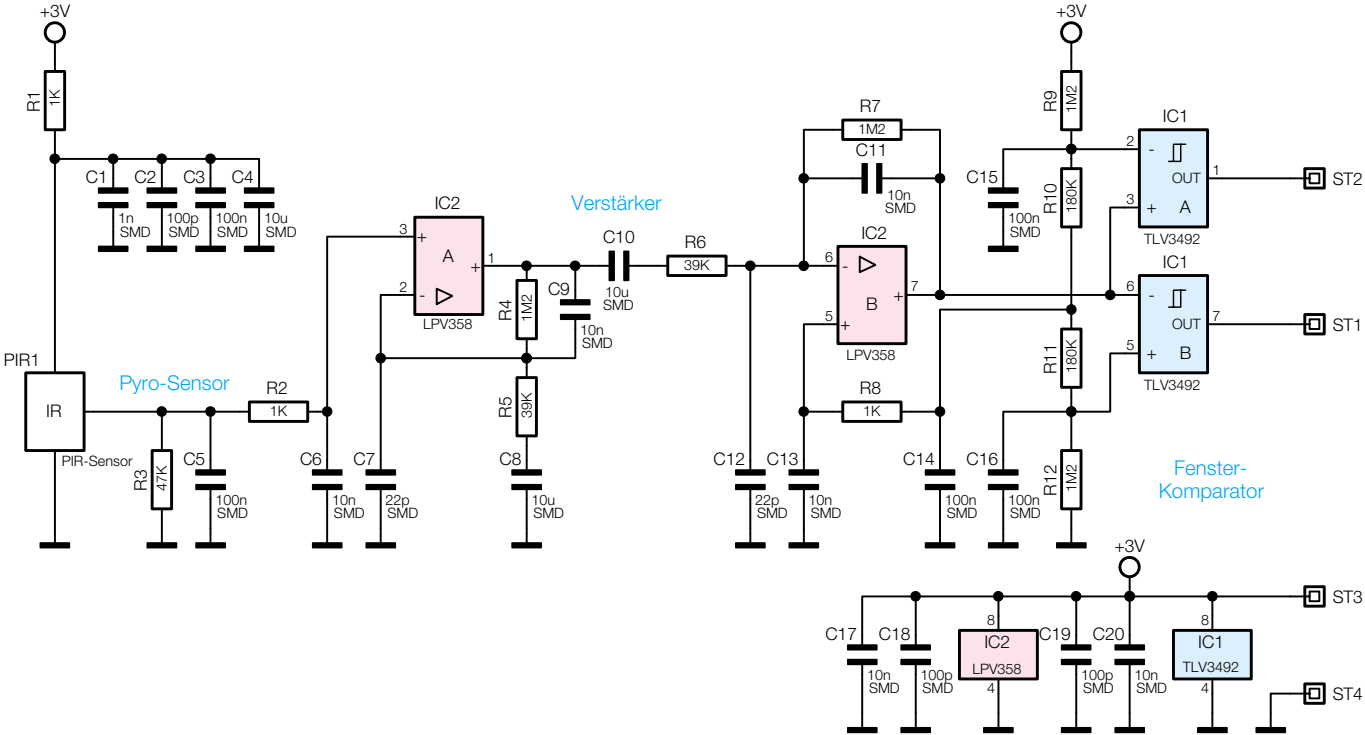

Bild 4: Die Schaltung der Sensorplatine