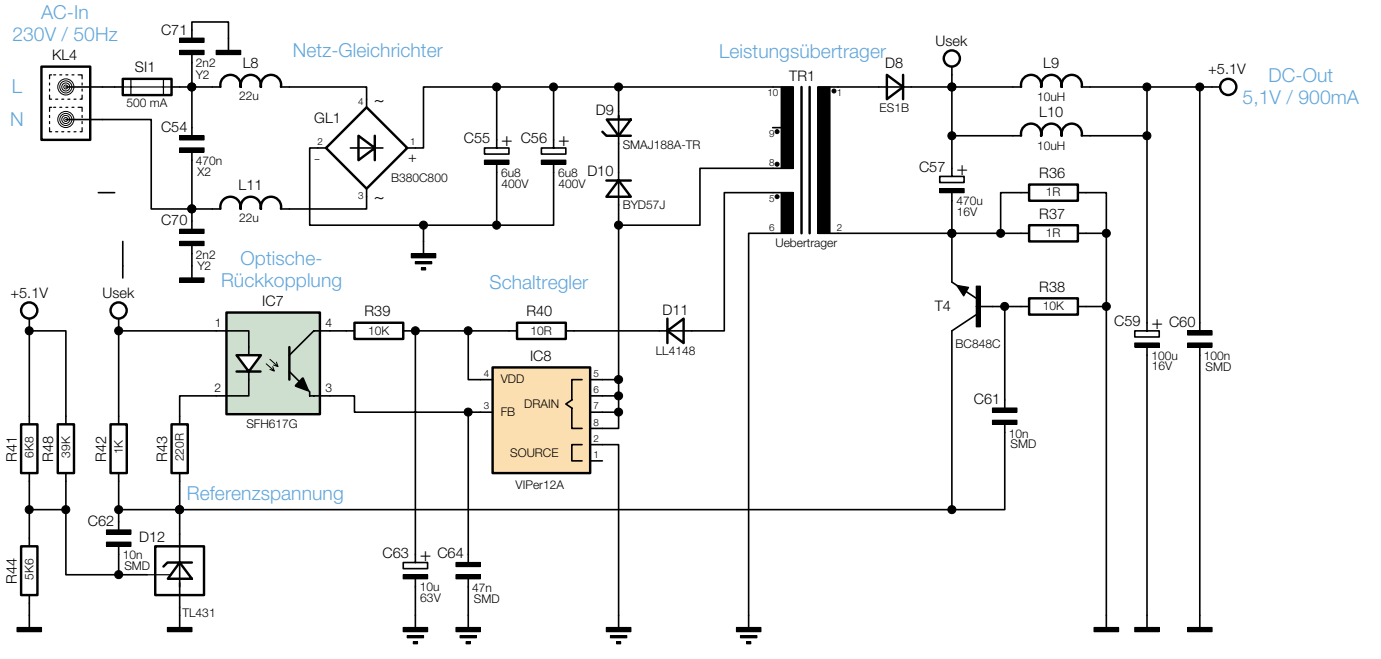

Bild 7: Das primär getaktete Schaltnetzteil mit <0,4 W Stand-by-Verbrauch