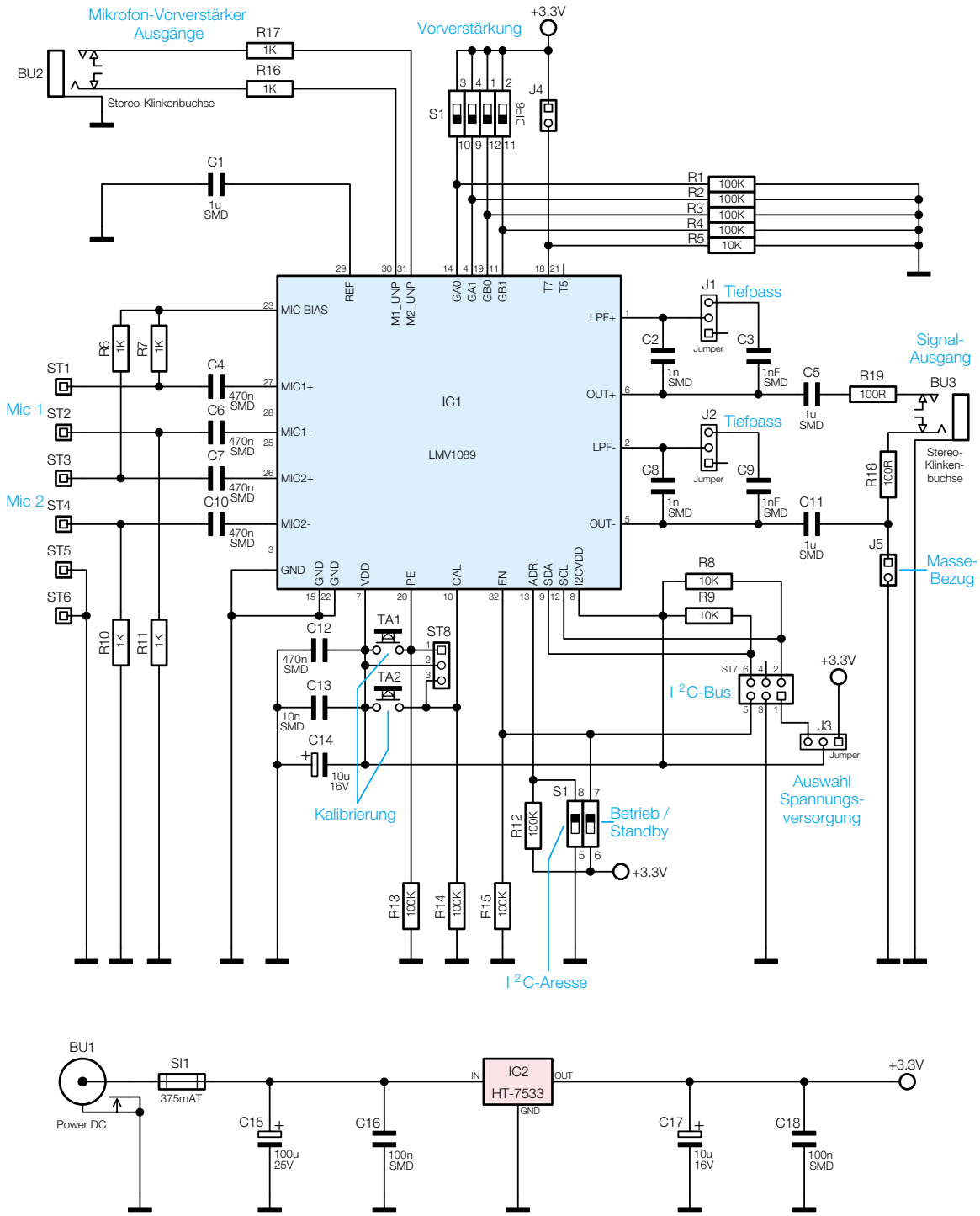


**Bild 4**: Hauptschaltbild der Mikrofon-Nebengeräusch-Unterdrückung