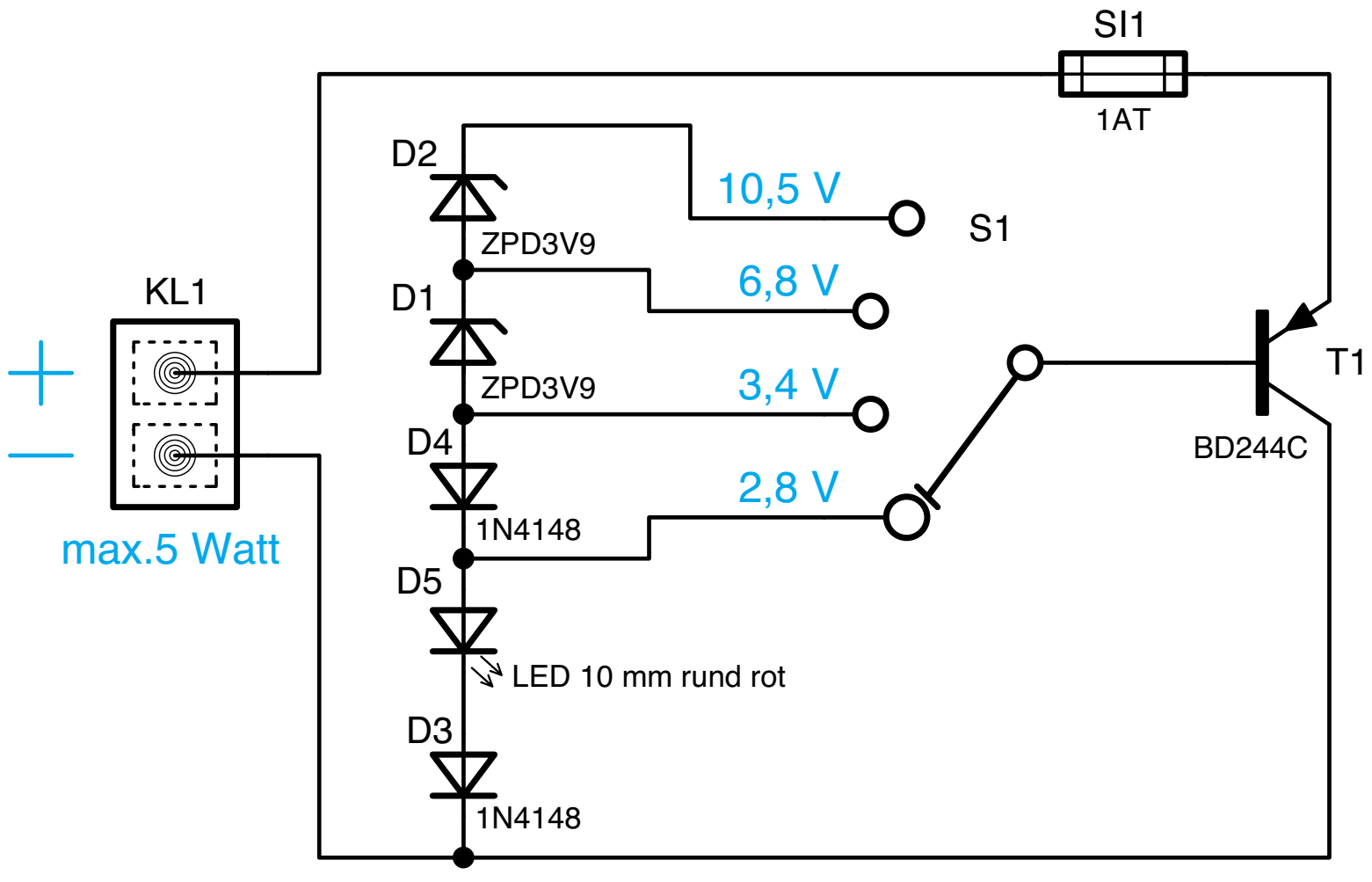

Bild 3: Schaltbild des LED-Dummys