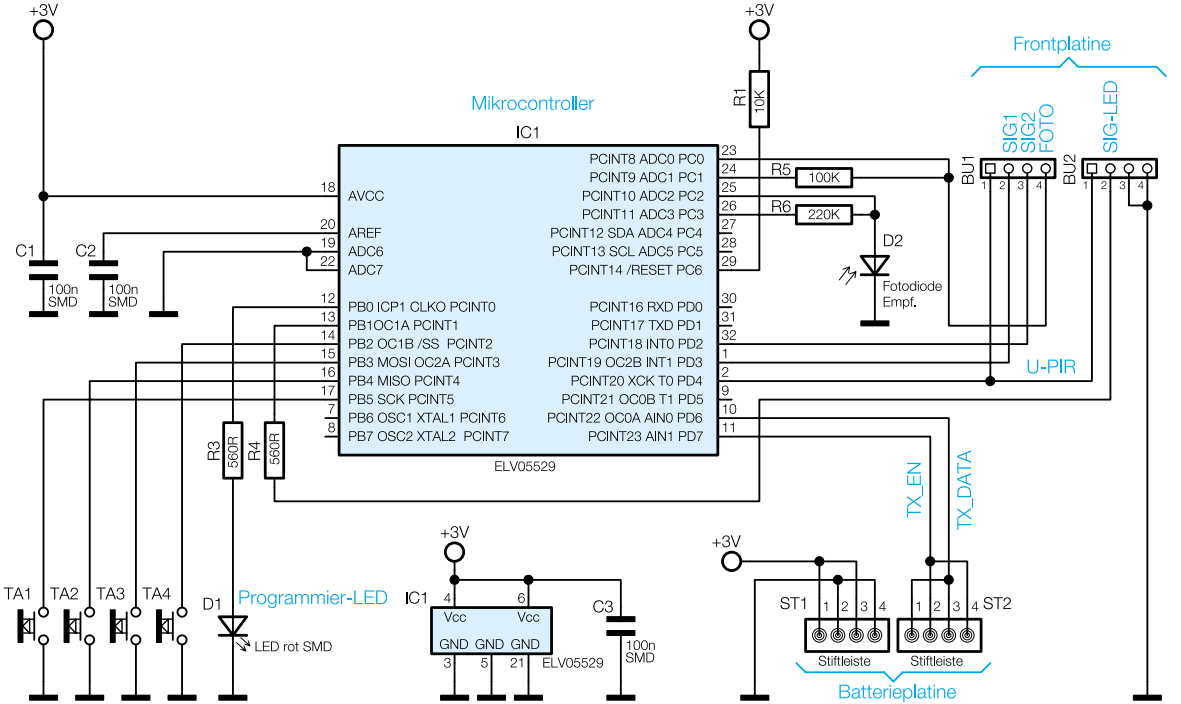

Bild 6: Das Gehirn der Schaltung, der Controller samt Peripherie, befindet sich auf der Controllerplatine.