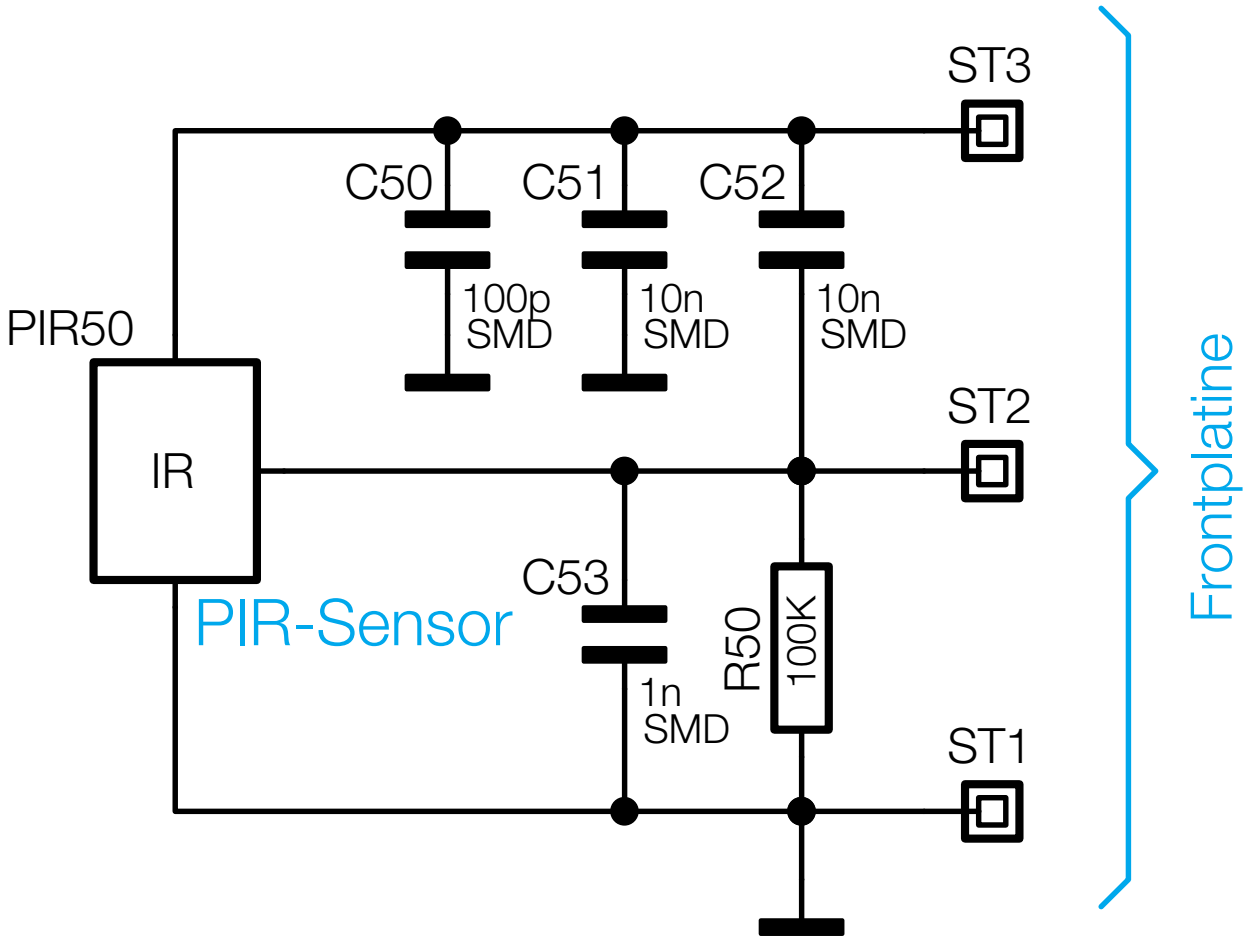

Bild 2: Der Schaltungsteil „PIR-Sensor", der sich auf der PIR-Platine befindet