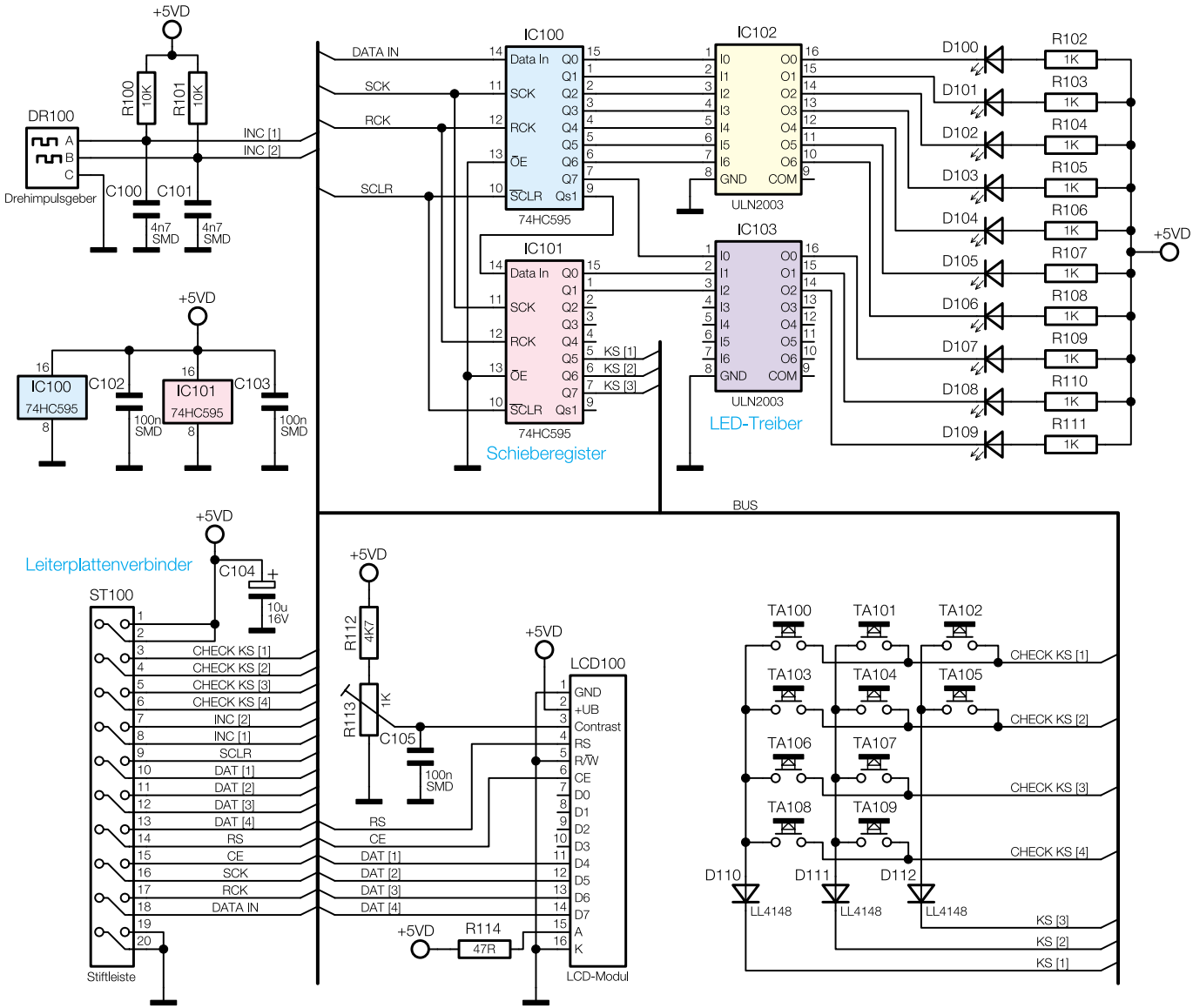

Bild 4: Schaltbild der Bedien- und Anzeigeeinheit (Frontplatine)