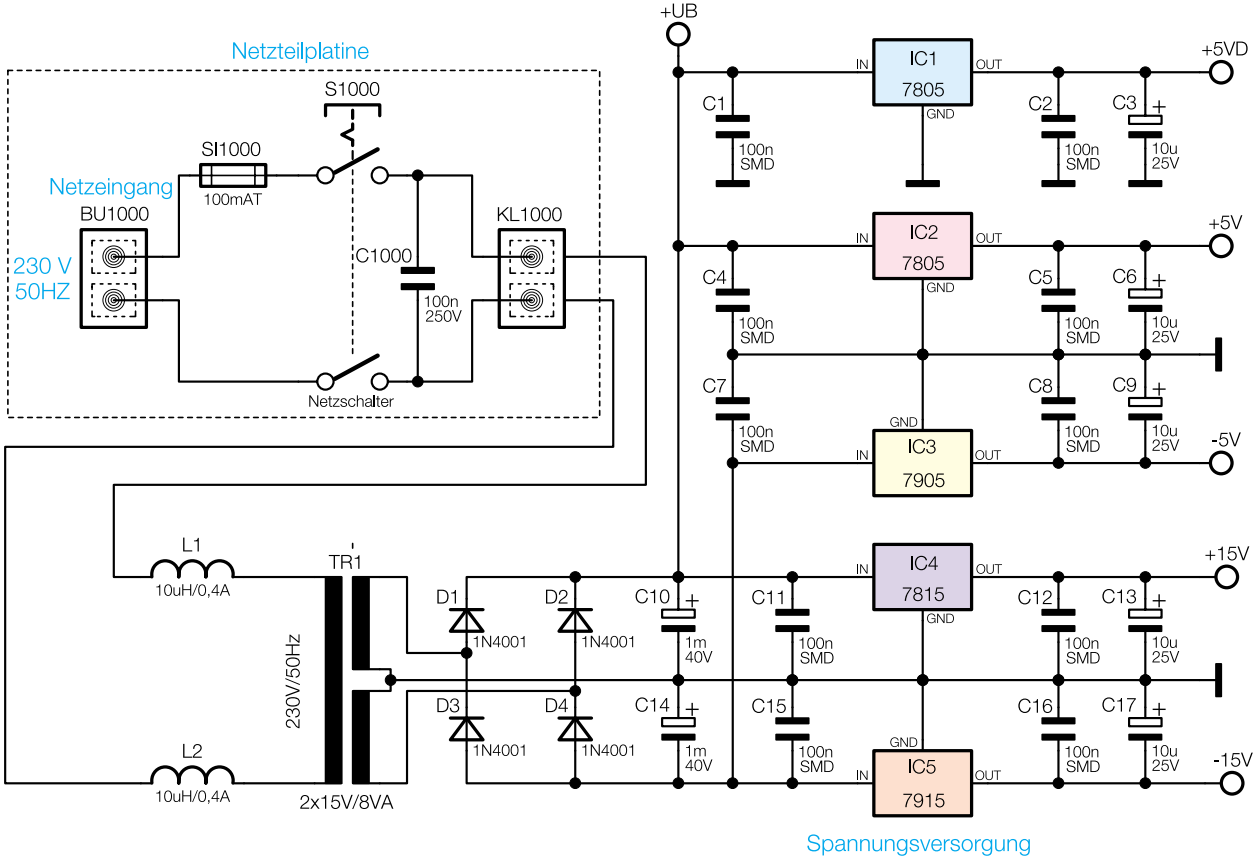

Bild 5: Schaltbild des Netzteils des DDS 8010