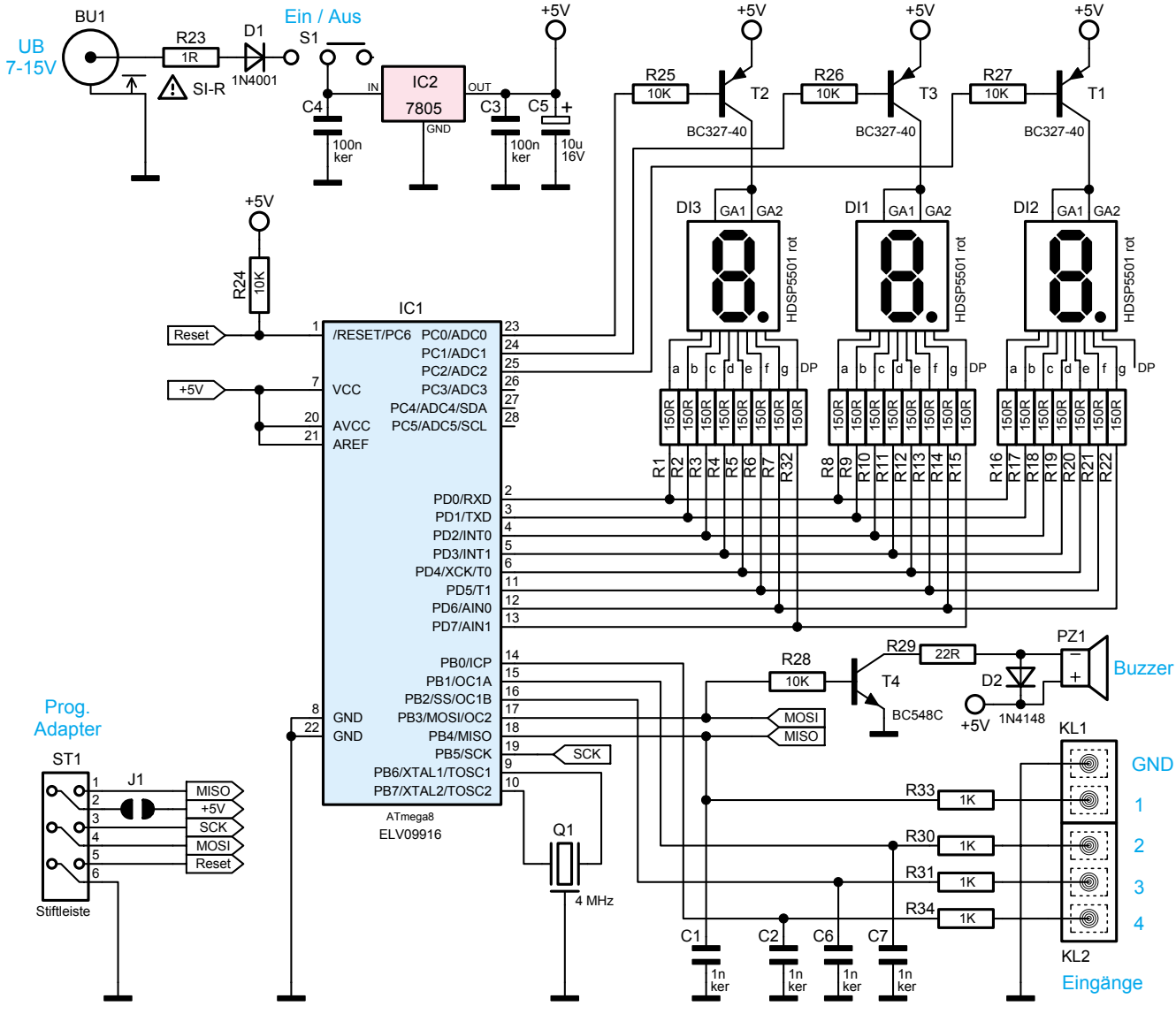

Bild 1: Schaltbild der Elektronik