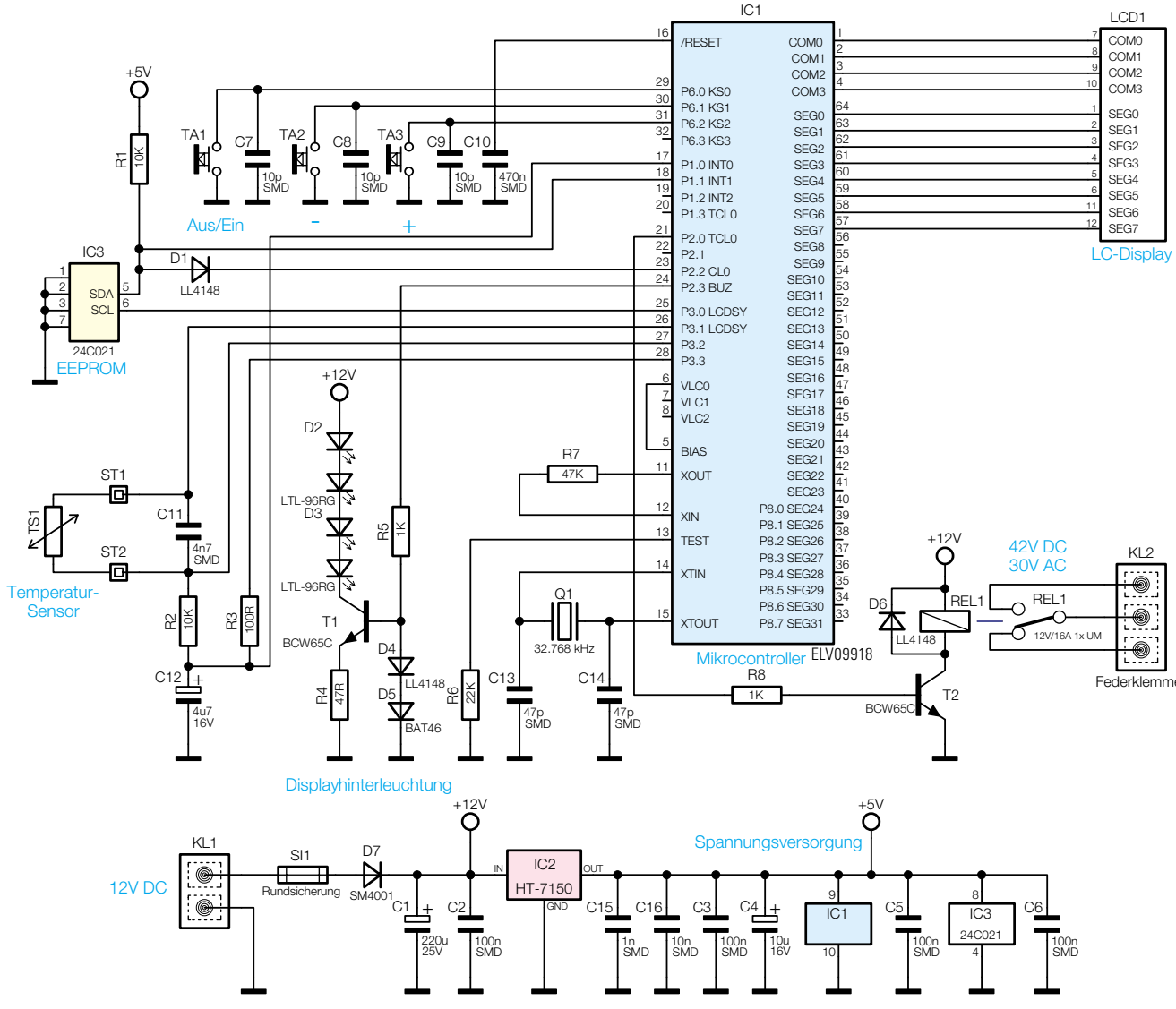

Bild 1: Das Schaltbild des UTM 200