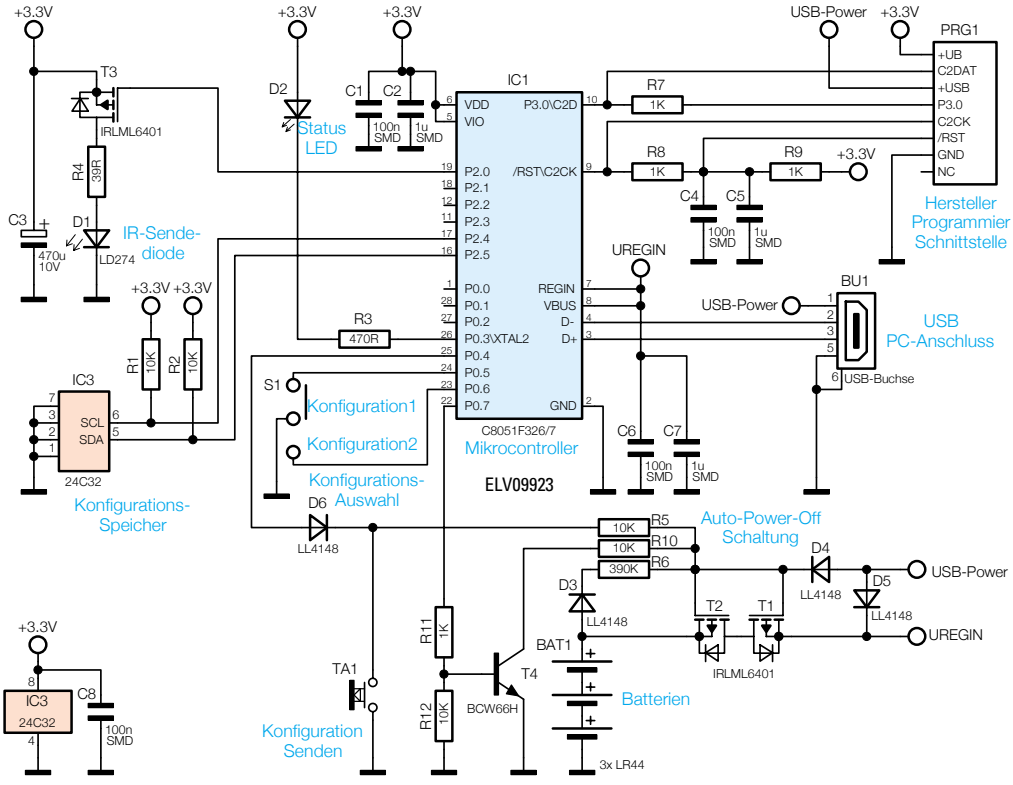

Bild 4: Die Schaltung des FS20 IRP2