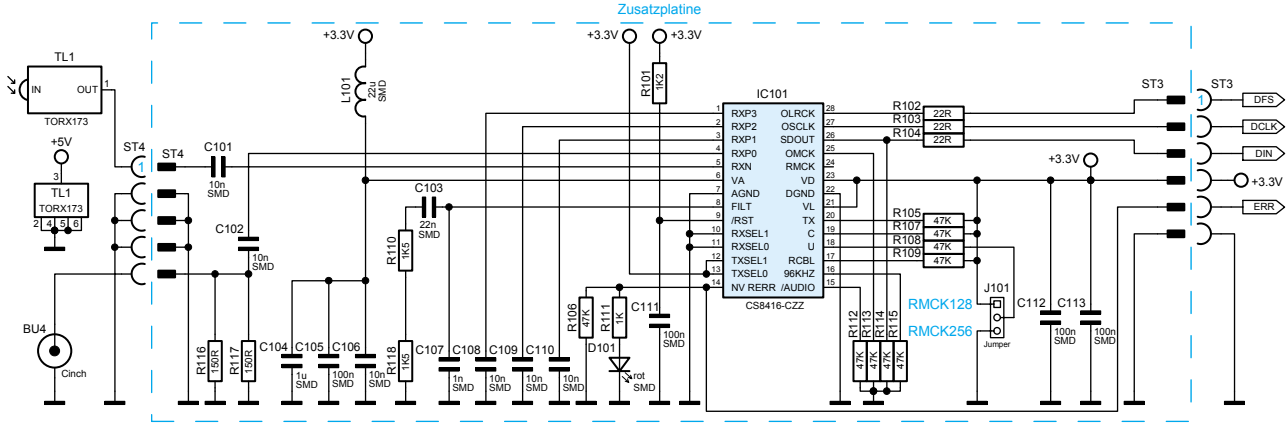

Bild 7: Die Schaltung der Digital-Audio-Zusatzschaltung