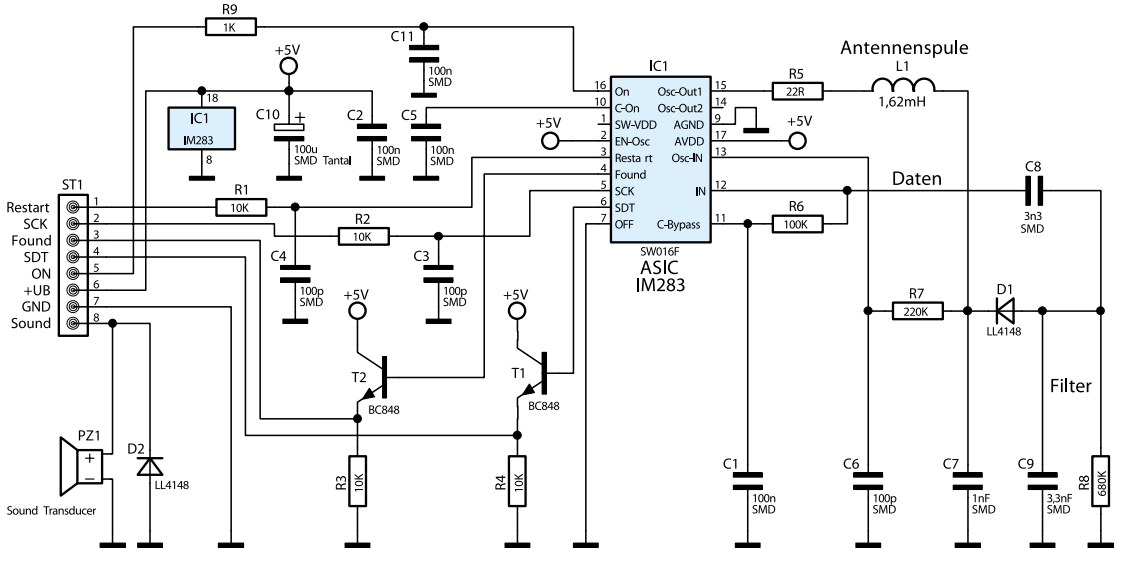

Bild 7: Schaltbild der Leseeinheit