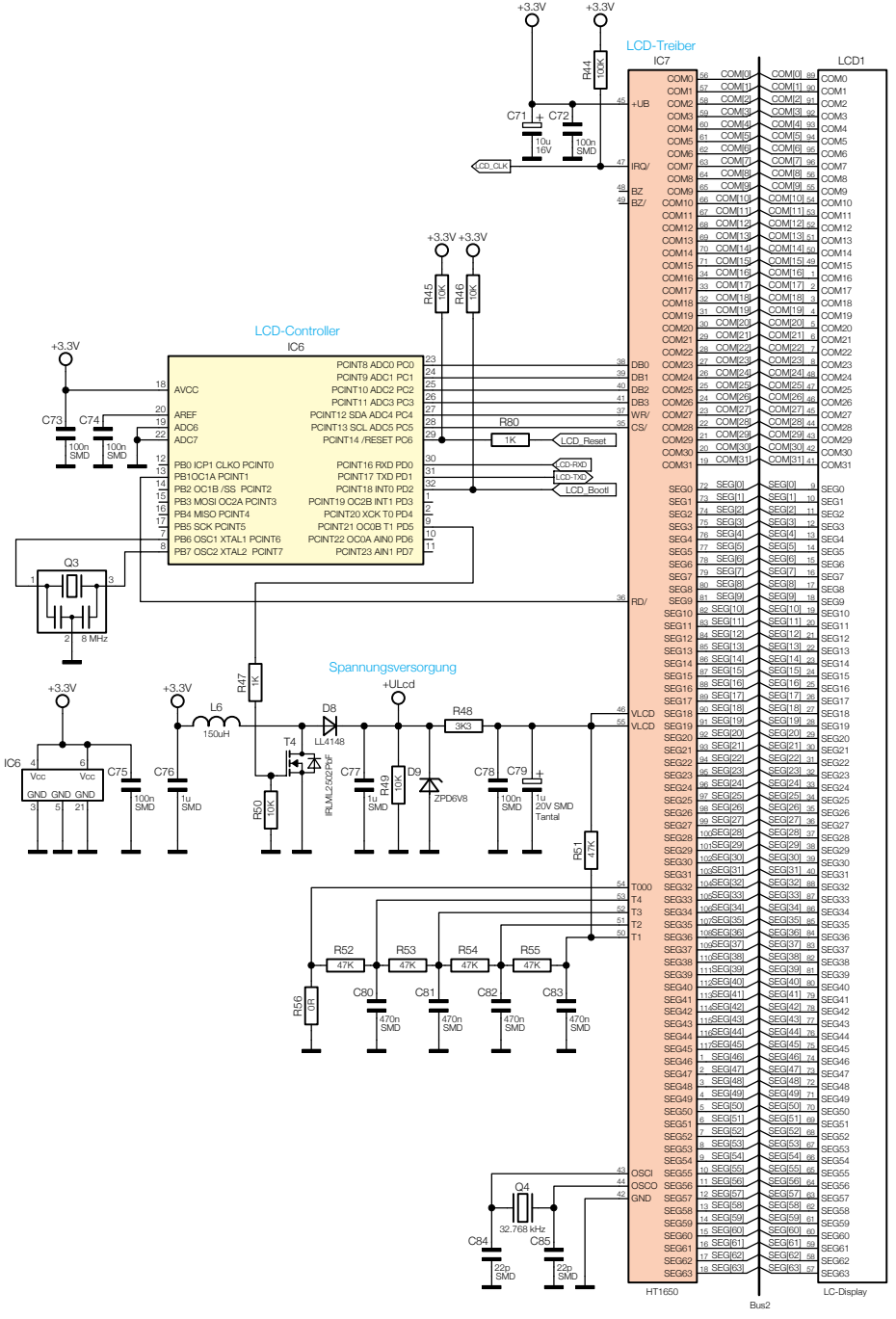

Bild 9: Die Schaltung der Displaysteuerung