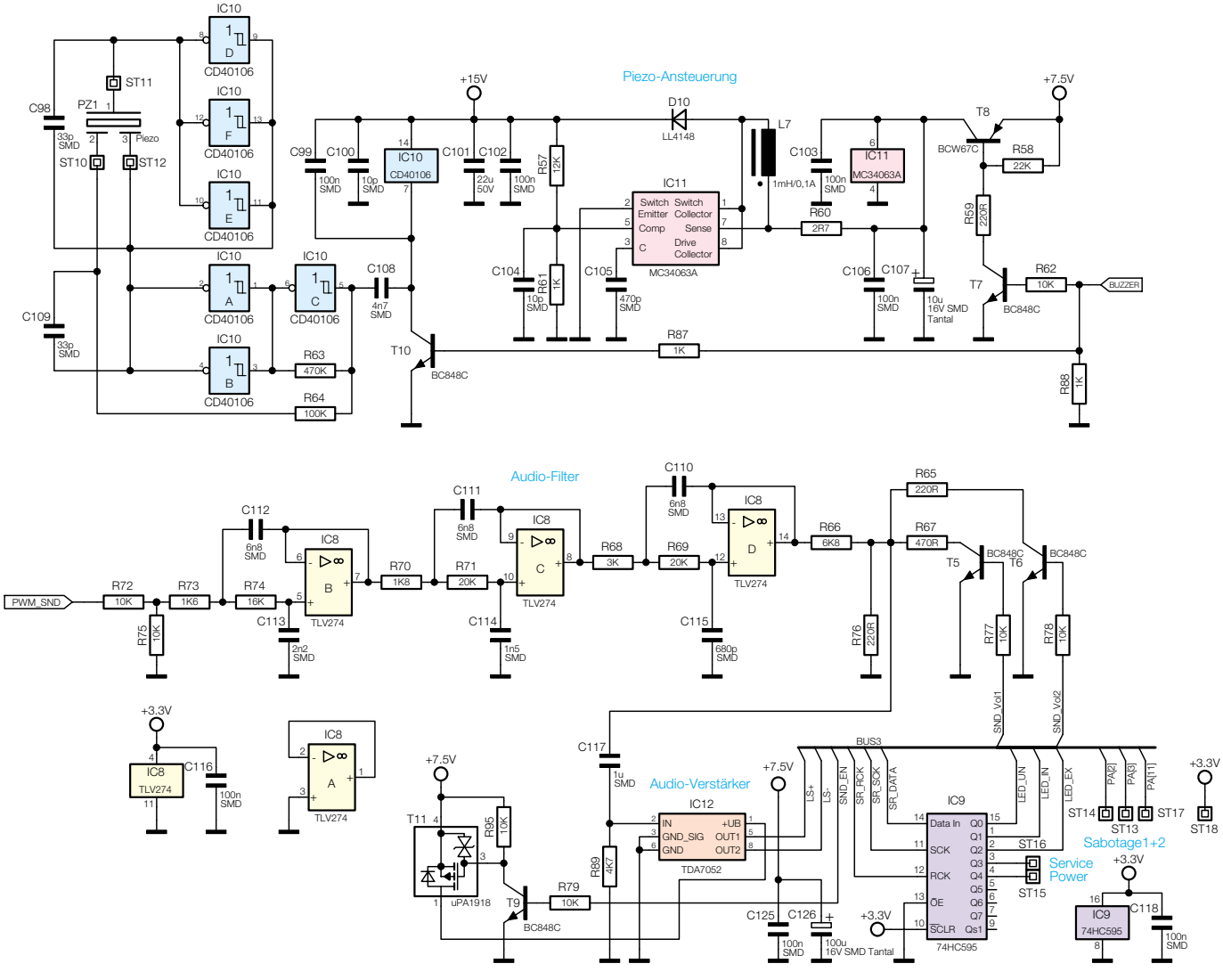

Bild 10: Schaltung der Piezoansteuerung und des Audioteils