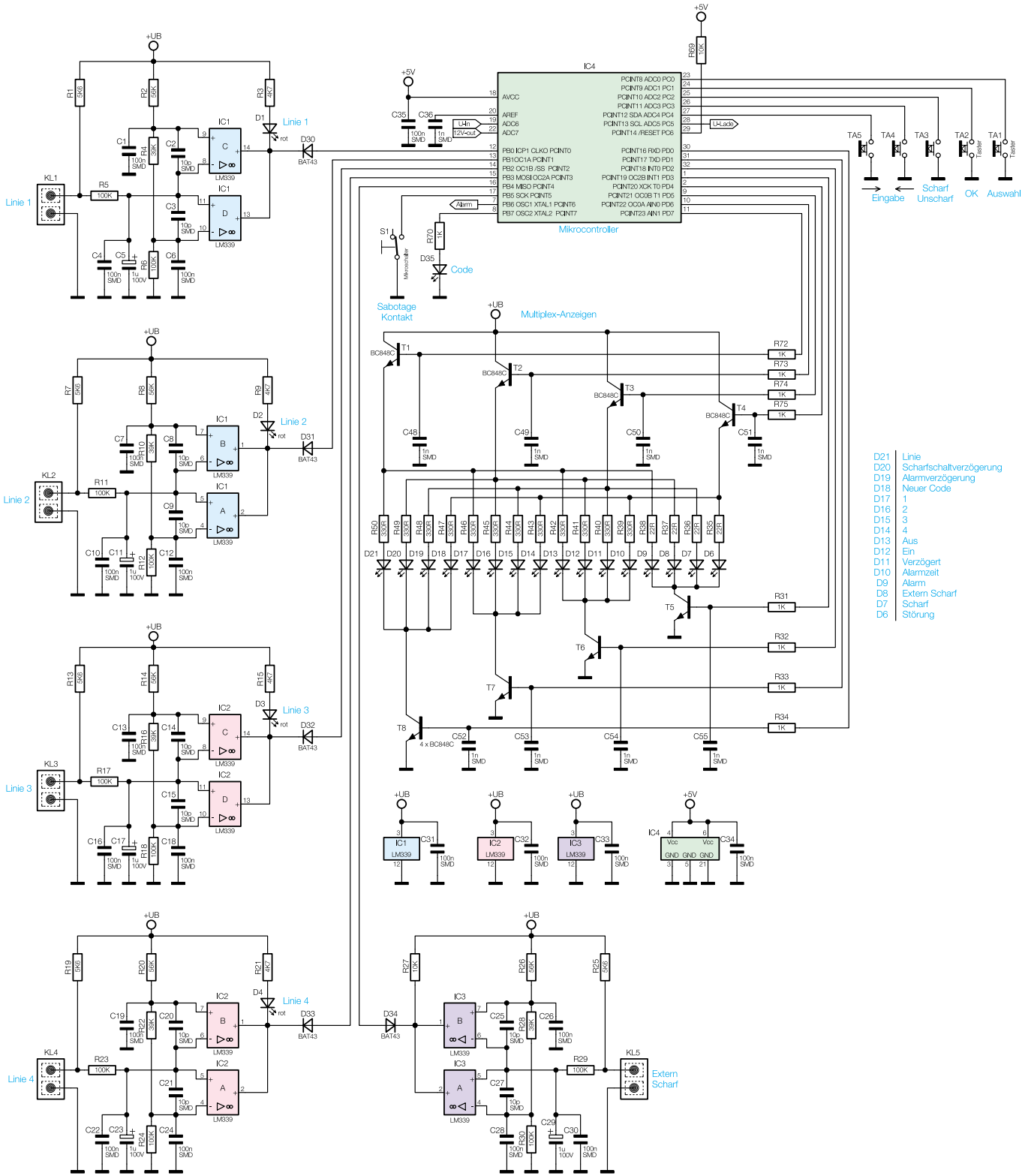

Bild 6: Hauptschaltbild der Alarmzentrale AZ4-2