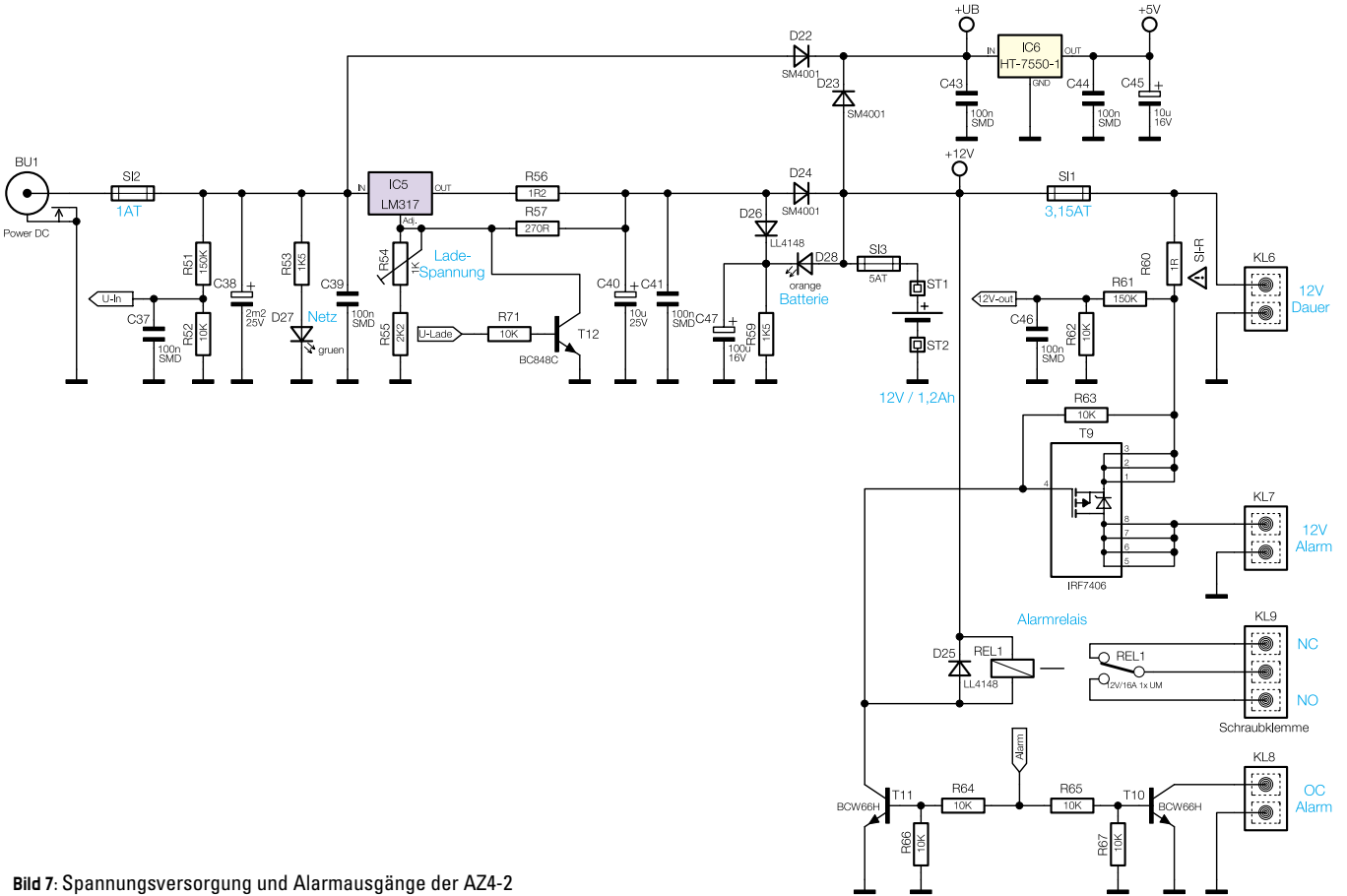

Bild 7: Spannungsversorgung und Alarmausgänge der AZ4-2