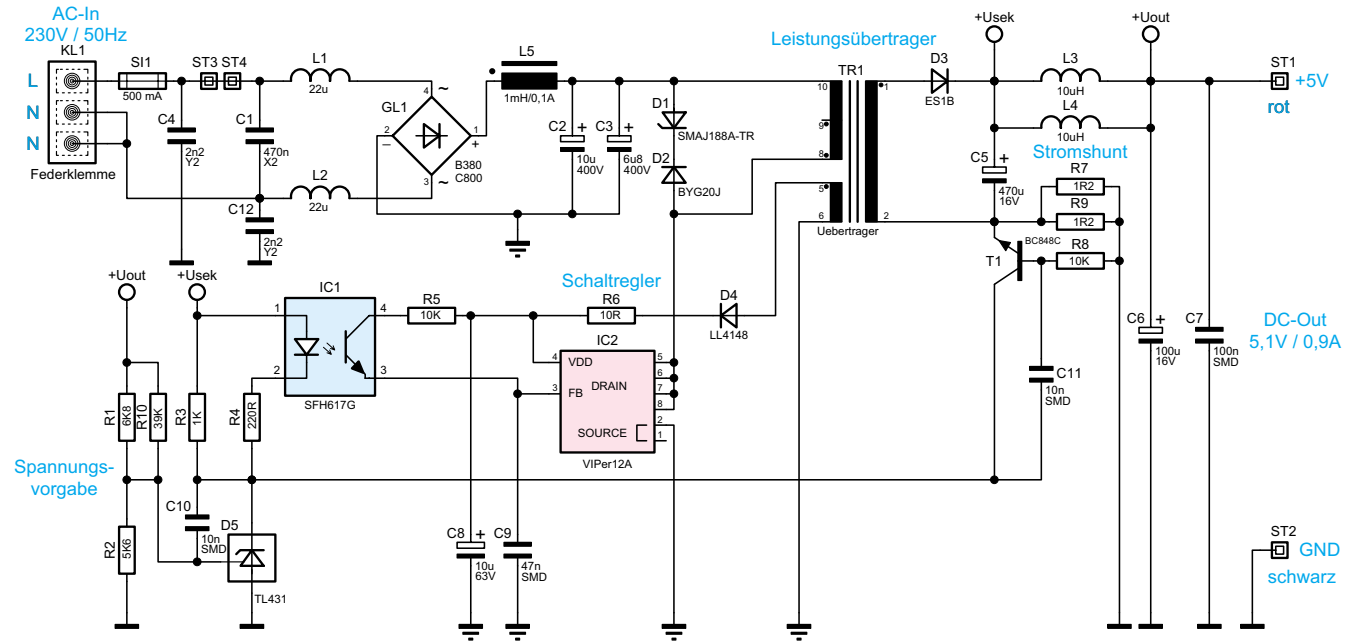

Bild 1: Schaltplan des Netzteils für die Unterputz-Montage