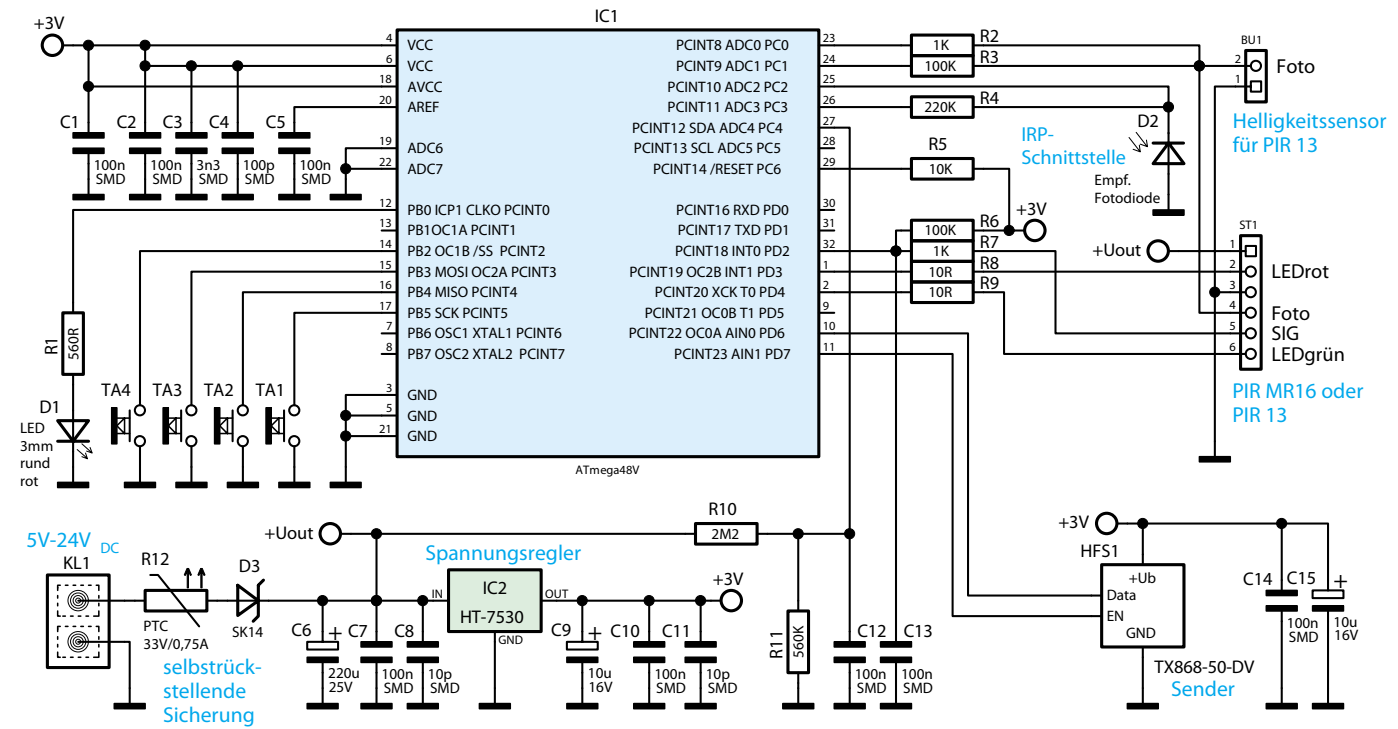

Bild 6: Die Schaltung des FS20 SPIR-LUX