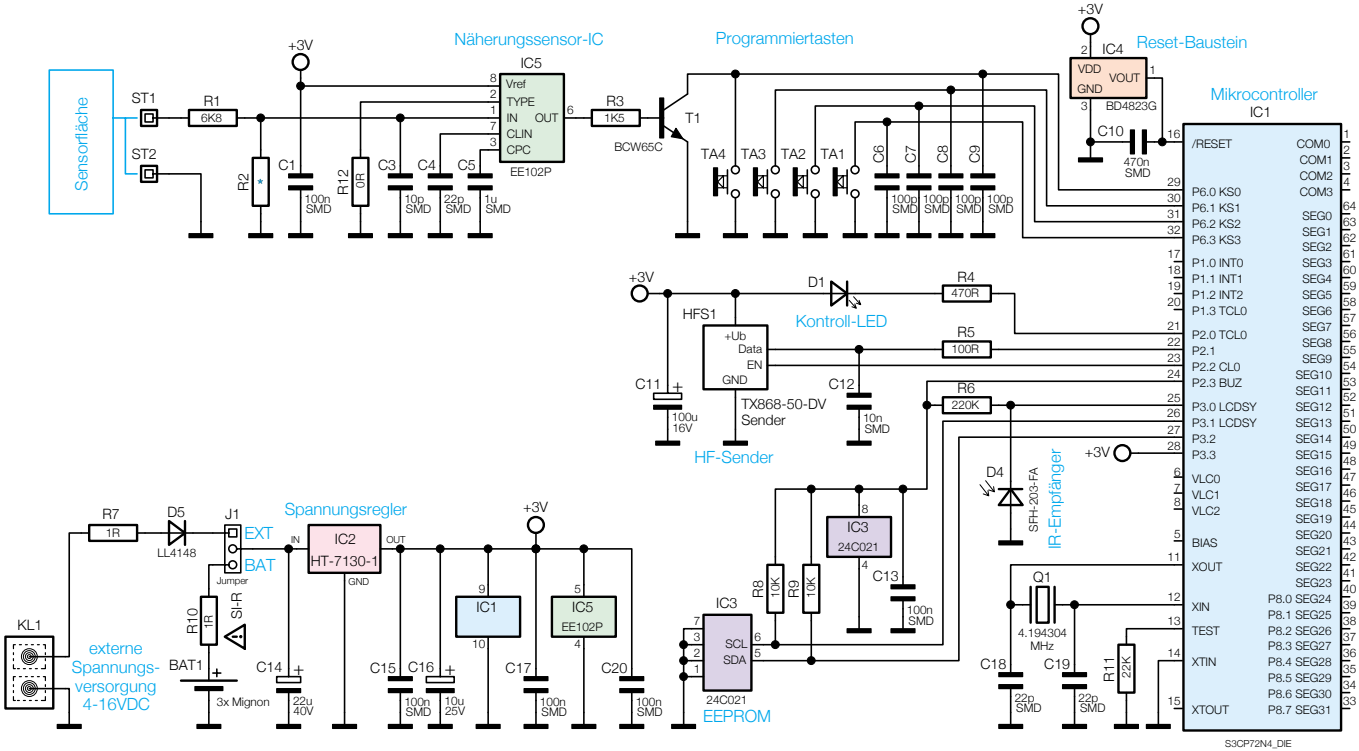

Bild 2: Das Hauptschaltbild des FS20 TC1