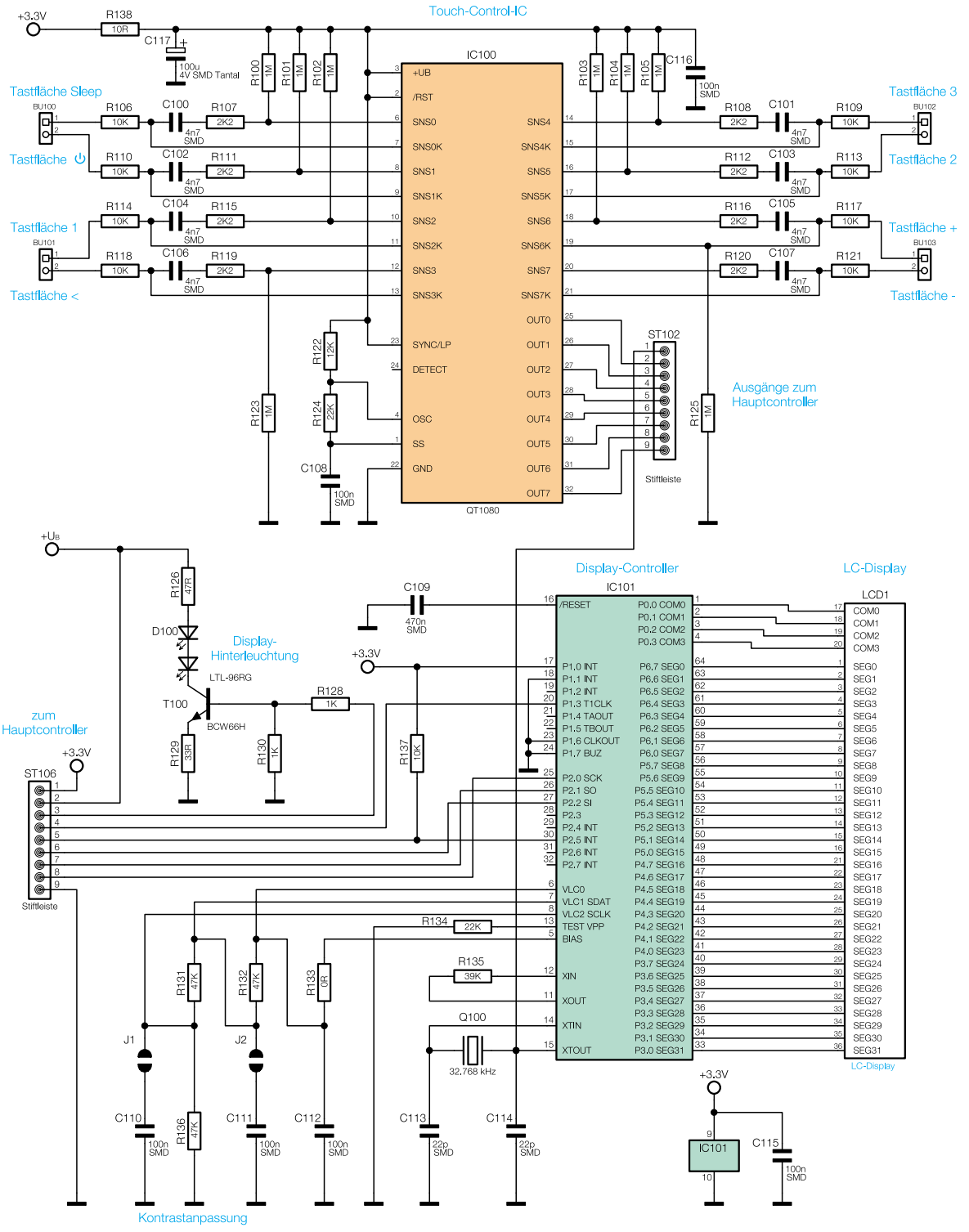

Bild 8: Touchcontrol-Bedieneinheit des RDS100 UP und Display mit Displaycontroller