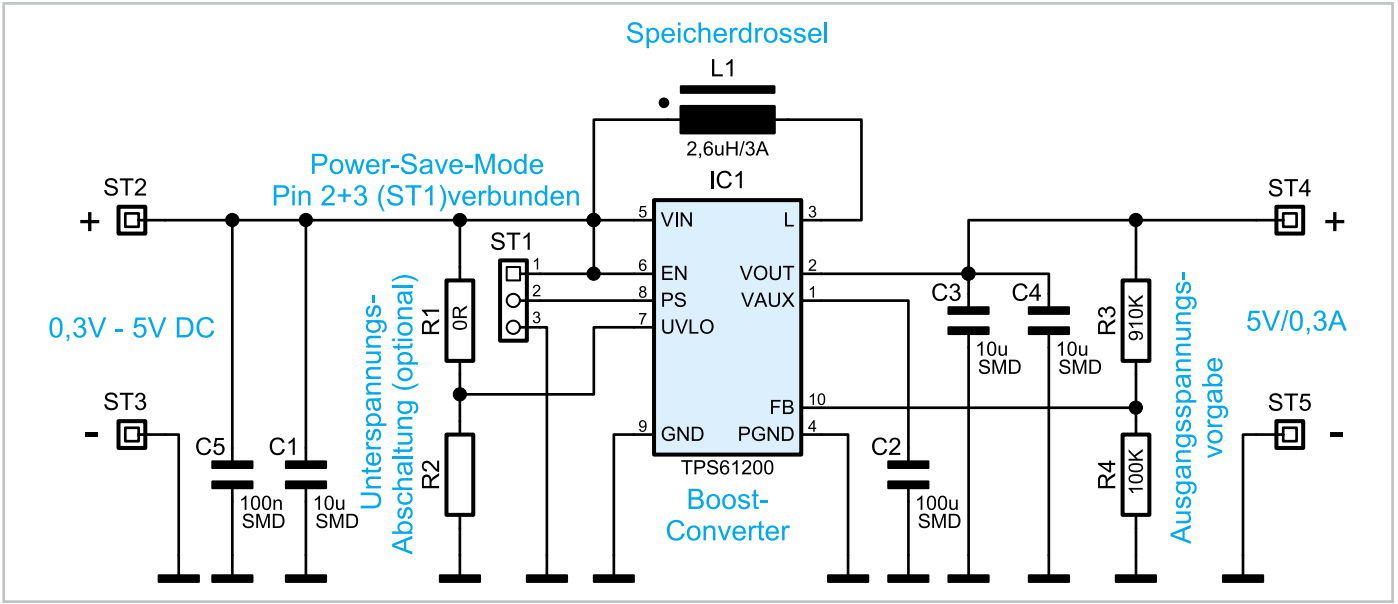

Bild 7: Schaltung des SBC 300