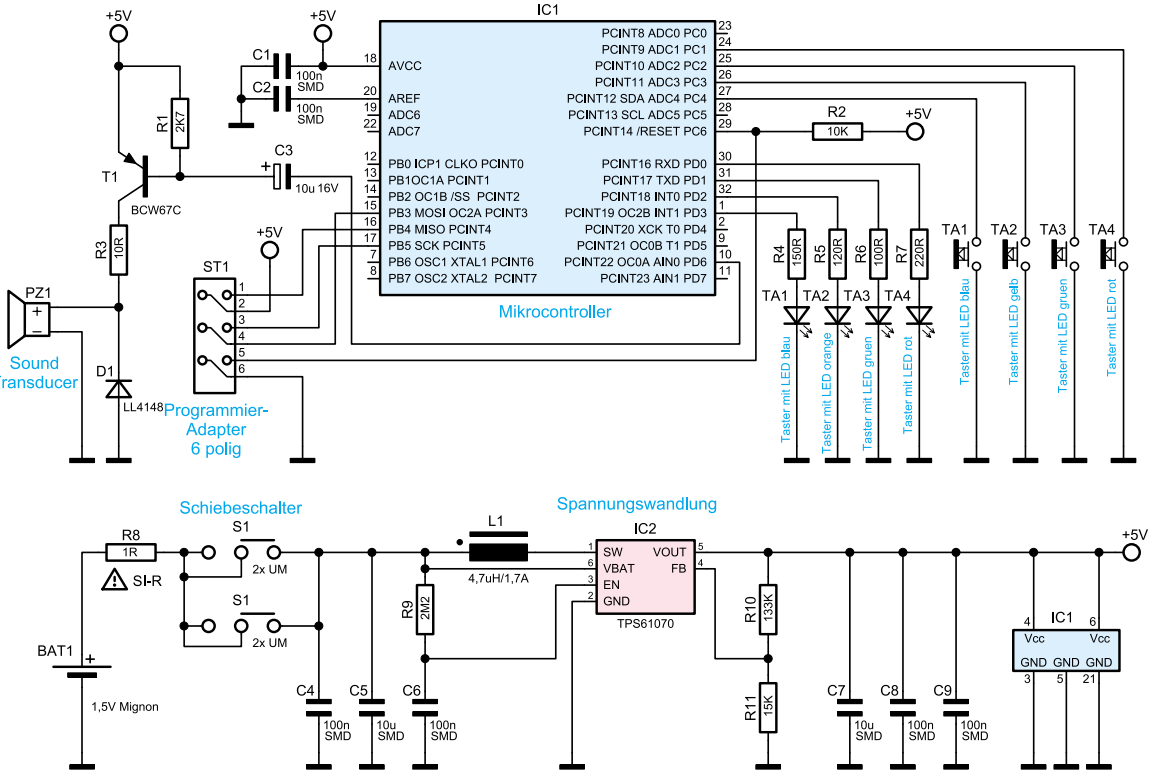

Bild 1: Die Gesamtschaltung des SE200