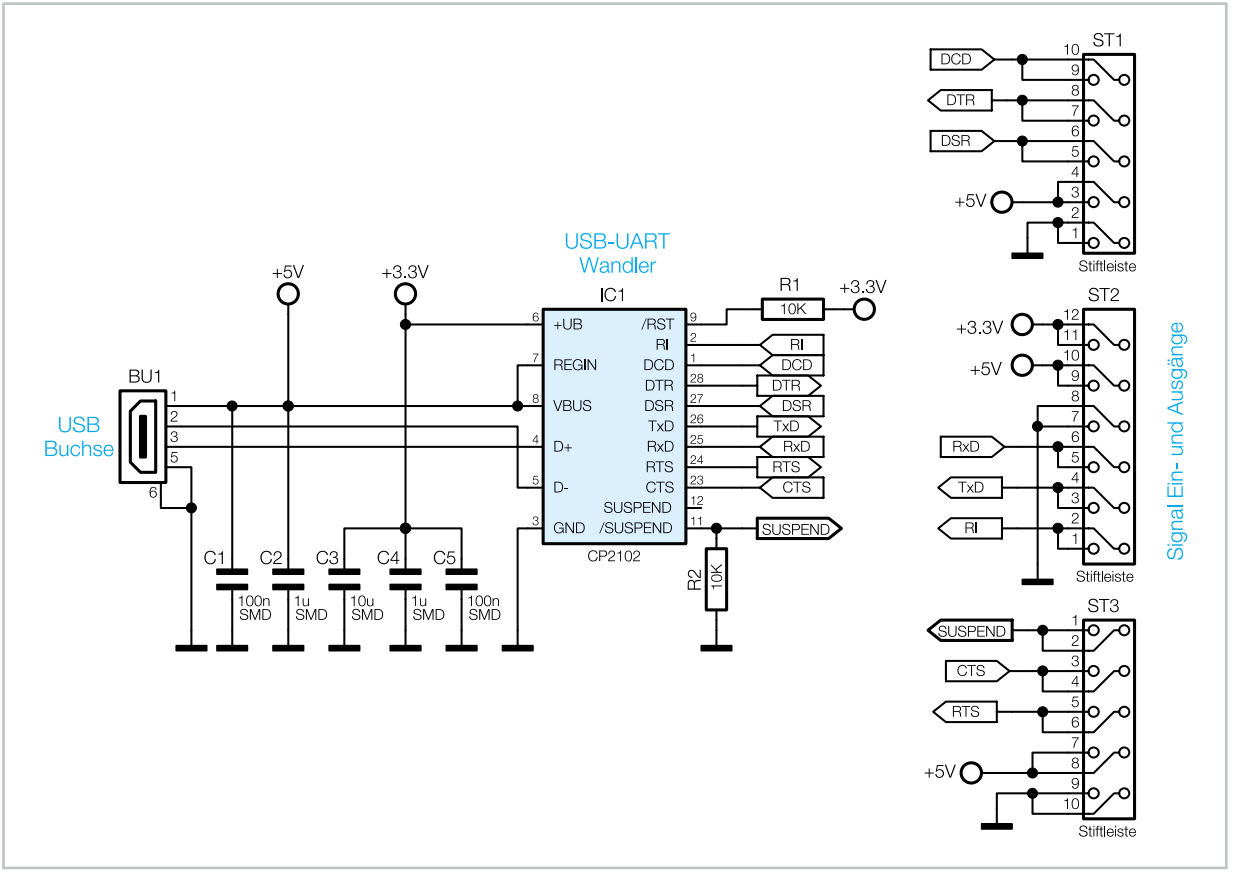

Bild 4: Die Schaltung des UM 2102